Betriebsanleitung "Ladebettverkleidung"
Operating Instructions – load bed panelling
Notice d'utilisation – Protection de benne
Instrucciones de servicio del revestimiento de la base de la caja de carga
Istruzioni d'uso del rivestimento per il piano di carico
Handleiding laadruimtebekleding
Οδηγίες Χρήσης επένδυσης επιφάνειας φόρτωσης
Руководство по эксплуатации покрытия кузова
Ръководство за експлоатация на облицовка за товарно легло
Návod k obsluze pro podlážku korby
Betjeningsvejledning for lastfladebeklædning
Kasutusjuhend Laadimispinna kate
Kuormatason verhouksen käyttöohje
Rakodófelület-burkolat kezelési útmutató
Upute za rad s oblogom prtljažnog prostora
Naudojimo instrukcija, bagažinės skyriaus įklotas
Kravas nodalījuma apšuvuma lietošanas instrukcija
Bruksanvisning for Bedliner planbeskyttelse
Instruções de utilização do revestimento da base da caixa de carga
Instrukcja obsługi osłony powierzchni ładunkowej
Manual de utilizare capitonaj benă
Bruksanvisning för flakinklädnad
Návod na obsluhu obloženia otvoreného ložného priestoru
Navodila za uporabo obloge za nakladalno površino
Kasa İçi Kaplaması İşletme Talimatı
دليل تشغيل لكسوة أرضية التحميل

Mercedes-Benz

Editorial office

Mercedes-Benz Accessories GmbH,
A Daimler Brand

As at: 13.10.2017

Not to be reprinted, translated or otherwise reproduced, in whole or in part, without written permission.

03F028-17

Deutsch 2

English (United Kingdom) 6

Français (France)..... 10

Español 14

Italiano..... 18

Nederlands..... 22

Ελληνικά 26

Русский 30

Български език 34

Česky 38

Dansk..... 42

Eesti 46

Suomi..... 50

Magyar 54

Hrvatski 58

Lietuvių k..... 62

Latviešu valodā..... 66

Norsk..... 70

Português 74

Polski 78

Română..... 82

Svenska..... 86

Slovenčina..... 90

Slovenščina..... 94

Türkçe..... 98

العربية..... 105

Symbolerklärung

⚠ **WARNUNG**

Ein Warnhinweis macht Sie auf mögliche Gefahren für Ihre Gesundheit oder Ihr Leben aufmerksam.

! Ein so gekennzeichneter Text macht Sie auf die Gefahr von Material- und Funktionsschäden aufmerksam.

ⓘ Ein so gekennzeichneter Hinweis gibt Ihnen Ratschläge und weiterführende Informationen.

▶ Diese Aufzählungen erklären Ihnen die einzelnen Bedienschritte.

03F028-17_Ladebettverkleidung_X-Klasse_book.book Seite 3 Freitag, 27. Oktober 2017 3:14 15

Herzlichen Glückwunsch zu Ihrer neuen Mercedes-Benz Ladebettverkleidung!

Diese Betriebsanleitung informiert über die Bedienung der eingebauten Ladebettverkleidung bei Fahrzeugen der X-Klasse und gibt wichtige Hinweise zur Wartung und Pflege.

Die Ladebettverkleidung schützt die Ladefläche und die Heckklappe vor Kratzern und Beschädigungen.

Zur Vermeidung von Gefahren muss diese Betriebsanleitung vor Fahrantritt gelesen werden.

Mercedes-Benz passt seine Ladebettverkleidung ständig dem neuesten Stand der Wissenschaft und Technik an und behält sich deswegen Änderungen in Form, Ausstattung und Technik vor. Daher können Sie aus den Angaben, Abbildungen und Beschreibungen in dieser Betriebsanleitung keine Ansprüche ableiten.

Bitte bewahren Sie diese Betriebsanleitung bei der Fahrzeug-Betriebsanleitung auf.

In dieser Betriebsanleitung wird auf die Fahrzeug-Betriebsanleitung verwiesen. Bitte halten Sie diese bereit.

Wenn Sie weitere Fragen haben, wenden Sie sich bitte an einen Mercedes-Benz Servicestützpunkt.

Mercedes-Benz Accessories GmbH

A Daimler Company

03F028-17_Ladebettverkleidung_X-Klasse_book.book Seite 4 Freitag, 27. Oktober 2017 3:14 15

Bedienung

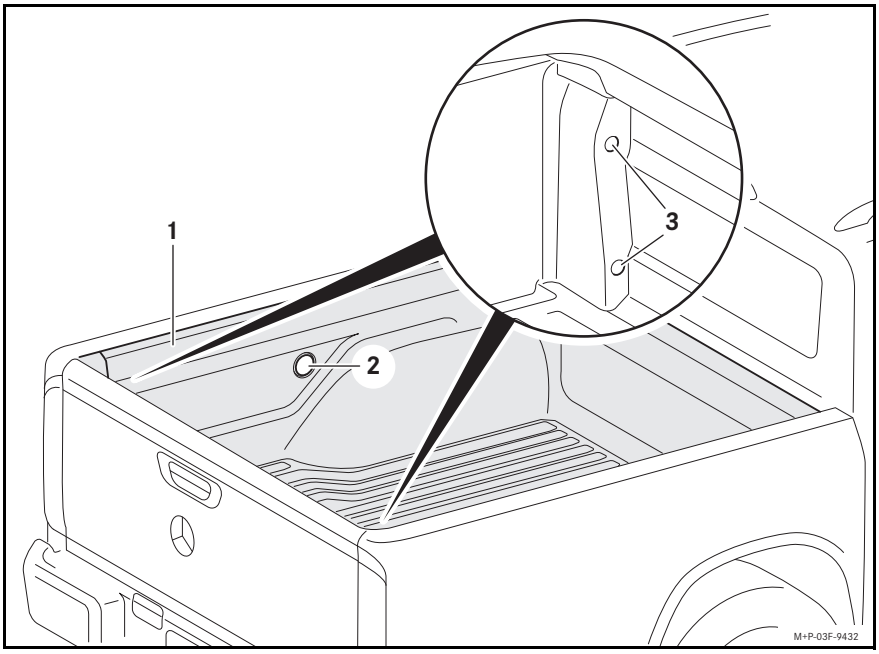

Übersicht

① Ladebettverkleidung

② Zugang 12-V-Steckdose

③ Zugang Schlussleuchten

⚠ WARNUNG

Falls Sie auf der Ladebettverkleidung angebrachte Schilder entfernen, können Sie und/oder andere Personen mögliche Gefahren nicht erkennen. Entfernen Sie keine Warnhinweise, Prüfplaketten oder andere angebrachte Informationen.

Zugänge

! Sind die Stopfen für den Zugang zur 12-V-Steckdose und den Schlussleuchten nicht geschlossen könnte Flüssigkeit unter die Ladebettverkleidung eindringen und/oder es könnten kleine Gegenstände hineinfallen. Dadurch kann die Ladebettverkleidung beschädigt werden. Verschließen Sie immer nach Gebrauch die Öffnung.

12-V-Steckdose

▶ Stopfen ② öffnen bzw. schließen.

Schlussleuchten

▶ Stopfen ③ für den Zugang zu den Schrauben der Schlussleuchten öffnen bzw. schließen.

03F028-17_Ladebettverkleidung_X-Klasse_book.book Seite 5 Freitag, 27. Oktober 2017 3:14 15

Beladung

⚠ **GEFAHR**

Die Ladebettverkleidung kann elektrostatisch aufgeladen sein. Elektrostatische Aufladung kann sich mit Funken entladen. Aggressiv reagierende Stoffe können durch Funken entzündet werden, was schwere Sachschäden, Verletzungen oder Tod zur Folge haben kann.

Hantieren Sie nicht mit aggressiv reagierenden Stoffen auf der Ladebettverkleidung.

Beispiele für gesundheitsschädliche und/oder aggressiv reagierende Stoffe sind:

- Lösungsmittel
- Kraftstoff
- Öle und Fette
- Reinigungsmittel
- Säure

Beachten Sie die Hinweise zum Beladen des Fahrzeugs im Kapitel „Sitze und Verstauen“ der Fahrzeug-Betriebsanleitung. Diese gelten unverändert für das Fahren mit der Ladebettverkleidung.

Achten Sie darauf, dass die Ladebettverkleidung nicht mit Stoffen und Flüssigkeiten in Verbindung kommt, die Kunststoff angreifen. Sollte dies dennoch geschehen, reinigen Sie die Ladebettverkleidung mit viel Wasser und einem milden Reinigungsmittel.

Legen Sie keine Ladung mit scharfen Kanten direkt auf die Ladebettverkleidung. Decken Sie scharfe Kanten am Ladegut ab.

Reinigung und Pflege

Beachten Sie die Hinweise zur Reinigung und Pflege im Kapitel „Wartung und Pflege“ der Fahrzeug-Betriebsanleitung.

Sie können mit der eingebauten Ladebettverkleidung in eine Waschanlage fahren oder die Oberfläche mit einem Hochdruckreiniger reinigen. Alle Öffnungen der Ladebettverkleidung müssen verschlossen sein.

Wartung

Die Ladebettverkleidung ist wartungsfrei.

Technische Daten

! Aufgrund des Eigengewichts der Ladebettverkleidung verringert sich die maximale Zuladung Ihres Fahrzeuges. Halten Sie stets das zulässige Gesamtgewicht Ihres Fahrzeuges ein.

Eigengewicht Ladebettverkleidung:	16 kg

Key to symbols

⚠ **WARNING**

A warning notice informs you of possible risks to your health or life.

! Text marked in this way alerts you to the risk of possible material damage or malfunctions.

ⓘ Notes marked in this way contain useful tips and additional information.

▶ These items explain individual operating steps.

03F028-17_Ladebettverkleidung_X-Klasse_book.book Seite 7 Freitag, 27. Oktober 2017 3:14 15

Congratulations on your new Mercedes-Benz load bed panelling.

These Operating Instructions inform you about how to use the fitted load bed panelling for vehicles of the X-Class and give you important instructions about maintenance and care.

The load bed panelling protects the load bed and the tailgate from scratches and damage.

To avoid danger, it is essential to read these Operating Instructions before setting off.

Mercedes-Benz is constantly updating its load bed panelling to the state of the art and therefore reserves the right to introduce changes in design, equipment and technical features. For this reason, you cannot base any claims on the illustrations or descriptions in these instructions.

Keep these Operating Instructions together with the vehicle Operating Instructions.

These Operating Instructions refer to the vehicle Operating Instructions. Please keep these at hand for reference.

Should you have any further questions, please contact a Mercedes-Benz Service Centre.

Mercedes-Benz Accessories GmbH

A Daimler Company

03F028-17_Ladebettverkleidung_X-Klasse_book.book Seite 8 Freitag, 27. Oktober 2017 3:14 15

Operation

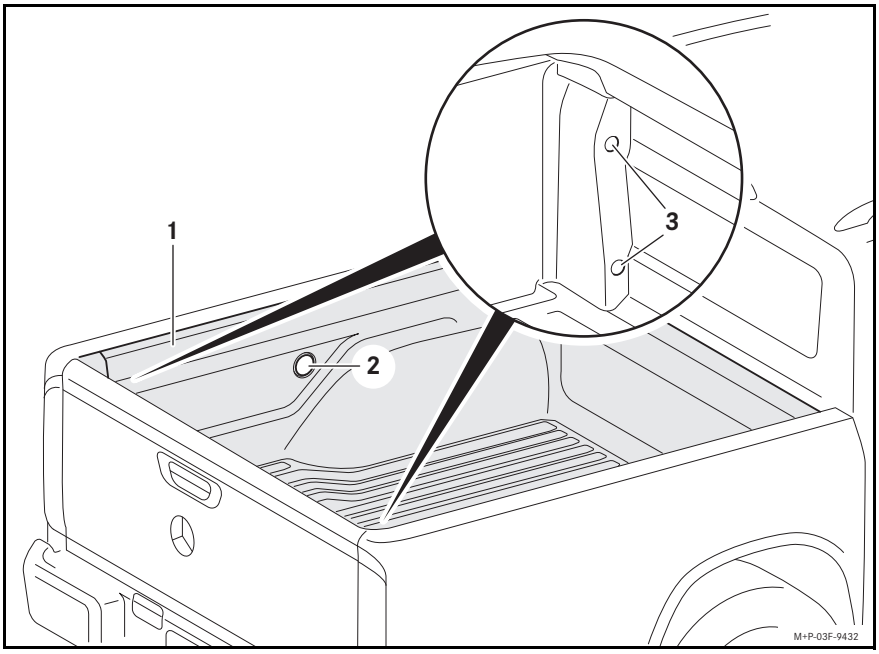

Overview

① Load bed panelling

② Access to 12 V socket

③ Access to tail lights

⚠ WARNING

If you remove the signs fixed to the load bed panelling, there is a risk that you or other persons may fail to recognise dangers. Do not remove any warning signs, inspection badges or any other fixed information.

Access

! If the stoppers for access to the 12 V socket and the tail lights are not closed, fluids could penetrate under the load bed panelling and/or small objects could fall in. This could cause damage to the load bed panelling. Always close the opening after use.

12 V socket

▶ Open or close stoppers ②.

Tail lights

▶ Open or close stoppers ③ to gain access to the tail light screws.

03F028-17_Ladebettverkleidung_X-Klasse_book.book Seite 9 Freitag, 27. Oktober 2017 3:14 15

Loading

⚠ **DANGER**

The load bed panelling can become electrostatically charged. Electrostatic charge can discharge with sparks. Materials which have an aggressive reaction can catch fire as a result of the sparks, which can lead to severe material damage, injury or death.

Do not handle any materials which react aggressively on the load bed panelling.

Examples of materials which are a risk to health and/or react aggressively include:

- Solvents
- Fuel
- Oils and grease
- Cleaning agents
- Acid

Observe the instructions on loading the vehicle as described in the „Seats and stowage“ section of the vehicle Operating Instructions. These remain unchanged for driving with load bed panelling.

Take care that the load bed panelling does not come into contact with materials or liquids which could corrode the plastic. If this happens, clean the load bed panelling with plenty of water and a mild detergent.

Do not place a load with sharp edges directly onto the load bed panelling. Cover any sharp edges of the load carefully.

Cleaning and care

Observe the notes on cleaning and care in the „Maintenance and care“ section of the vehicle Operating Instructions.

You can drive through a car wash with a the load bed panelling fitted or clean the surface with a high-pressure cleaner. All openings of the load bed panelling must be fully closed.

Maintenance

The load bed panelling is maintenance-free.

Technical data

! Due to its own weight, the load bed panelling reduces the maximum payload of your vehicle. Always comply with the permissible gross weight of your vehicle.

Own weight of load bed panelling:	35 lb (16 kg)

Symboles utilisés

⚠ **ATTENTION**

Les avertissements attirent votre attention sur les éventuels risques pour votre santé ou les dangers de mort.

! Un texte portant cet intitulé sert à attirer votre attention sur les risques de dégradations du matériel et de dysfonctionnements.

ⓘ Une remarque portant cet intitulé vous fournit des conseils et des informations complémentaires.

▶ Ce type d'énumération indique les différentes opérations à effectuer.

03F028-17_Ladebettverkleidung_X-Klasse_book.book Seite 11 Freitag, 27. Oktober 2017 3:14 15

Félicitations pour l'acquisition de votre nouvelle protection de benne Mercedes-Benz!

Cette notice d'utilisation vous informe sur l'utilisation de la protection de benne montée sur les véhicules de la Classe X et vous donne d'importantes instructions relatives à sa maintenance et à son entretien.

La protection de benne protège la surface de chargement et le hayon contre les rayures et les dommages.

Afin d'éviter tout risque, il est impératif de lire cette notice d'utilisation avant le départ.

Mercedes-Benz adapte en permanence ses protections de benne à une science et une technologie en constante évolution et se réserve le droit d'en modifier la forme et l'équipement ainsi que d'adopter d'autres solutions techniques. Nul ne pourra donc se prévaloir d'aucune des indications, illustrations et descriptions contenues dans cette notice à l'appui de revendications de quelque nature que ce soit.

Conservez cette notice avec la notice d'utilisation du véhicule.

Cette notice renvoie à la notice d'utilisation du véhicule. Veuillez tenir celle-ci à portée de main.

Pour toute question complémentaire, adressez-vous à un point de service Mercedes-Benz.

Mercedes-Benz Accessories GmbH

A Daimler Company

03F028-17_Ladebettverkleidung_X-Klasse_book.book Seite 12 Freitag, 27. Oktober 2017 3:14 15

Utilisation

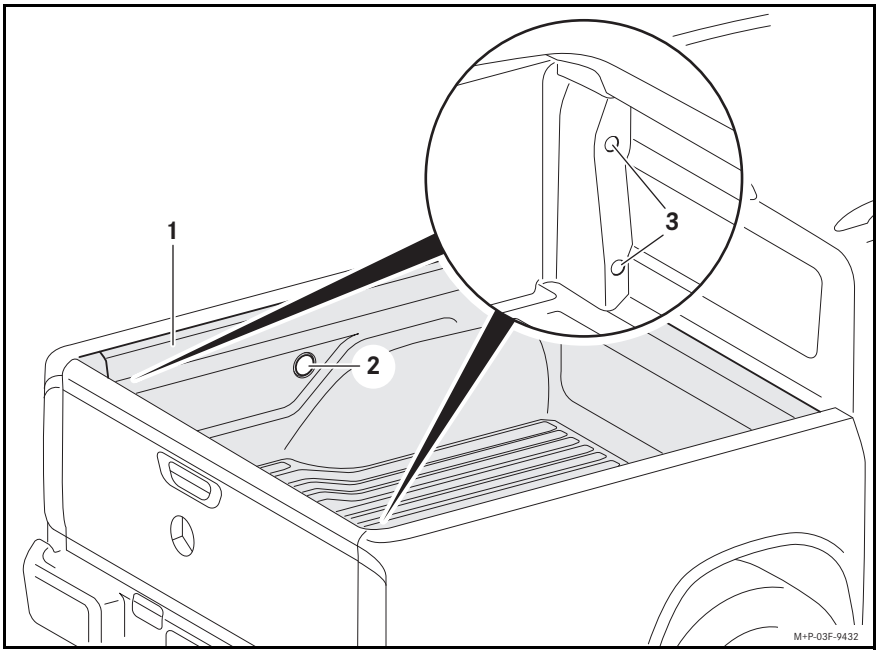

Vue d'ensemble

① Protection de benne

② Accès à la prise 12 V

③ Accès au bloc optique arrière

⚠ ATTENTION

Si vous retirez les plaques d'information apposées sur la protection de benne, vous ou d'autres personnes risquez de ne pas être avertis de certains dangers. N'enlevez aucun avertissement, aucune plaquette de contrôle ni aucune autre information apposée.

Accès

! Si les bouchons pour l'accès à la prise 12 V et au bloc optique arrière ne sont pas fermés, du liquide risque de s'infiltrer sous la protection de benne et/ou de petits objets risquent de tomber dans les ouvertures. Cela risque d'endommager la protection de benne. Refermez les ouvertures après chaque utilisation.

Prise 12 V

▶ Ouvrez ou fermez le bouchon ②.

Bloc optique arrière

▶ Ouvrez ou fermez les bouchons ③ permettant d'accéder aux vis du bloc optique arrière.

03F028-17_Ladebettverkleidung_X-Klasse_book.book Seite 13 Freitag, 27. Oktober 2017 3:14 15

Chargement

⚠ **DANGER**

La protection de benne peut être chargée en électricité statique. L'électricité statique peut se décharger sous forme d'étincelles. Les étincelles risquent d'enflammer les substances corrosives, ce qui peut provoquer d'importants dommages matériels, des blessures ou la mort.

Ne manipulez pas de substances corrosives sur la protection de benne.

Exemples de substances toxiques et/ou corrosives:

- Solvants
- Carburant
- Huiles et graisses
- Produits de nettoyage
- Acides

Tenez compte des remarques relatives au chargement du véhicule qui figurent dans le chapitre «Sièges et rangements» de la notice d'utilisation du véhicule. Elles sont également valables pour la conduite avec une protection de benne.

Veillez à ce que la protection de benne n'entre pas en contact avec des substances et liquides qui attaquent le plastique. Si tel devait être le cas, nettoyez la protection de benne avec beaucoup d'eau et un produit de nettoyage doux.

Ne posez pas de chargement avec des arêtes vives directement sur la protection de benne. Recouvrez les arêtes vives des objets transportés.

Nettoyage et entretien

Tenez compte des remarques relatives au nettoyage et à l'entretien qui figurent dans le chapitre «Maintenance et entretien» de la notice d'utilisation du véhicule.

Vous pouvez passer dans une station de lavage avec la protection de benne montée ou nettoyer sa surface avec un nettoyeur haute pression. Toutes les ouvertures de la protection de benne doivent être fermées.

Maintenance

La protection de benne ne nécessite aucune maintenance.

Caractéristiques techniques

! La charge utile maximale de votre véhicule est réduite en raison du poids propre de la protection de benne. Respectez toujours le poids total autorisé de votre véhicule.

Poids propre de la protection de benne:	16 kg

Explicación de los símbolos

⚠ **ADVERTENCIA**

Mediante esta indicación se le advierte de posibles peligros para su salud o vida.

! Los fragmentos de texto marcados de esta forma le advierten del peligro de daños materiales o funcionales.

ⓘ Las indicaciones marcadas de esta forma le proporcionan consejos e información detallada.

▶ Estas enumeraciones le explican los distintos pasos de manejo.

03F028-17_Ladebettverkleidung_X-Klasse_book.book Seite 15 Freitag, 27. Oktober 2017 3:14 15

¡Felicidades por la compra de su nuevo revestimiento de la base de la caja de carga Mercedes-Benz!

Estas Instrucciones de servicio le informan sobre el manejo del revestimiento de la base de la caja de carga en vehículos de la Clase X y proporciona indicaciones importantes sobre el mantenimiento y la conservación.

El revestimiento de la base de la caja de carga protege la superficie de carga y el portón trasero frente a arañazos y daños.

Para evitar peligros, debe leer estas Instrucciones de servicio antes de iniciar la marcha.

Mercedes-Benz adapta constantemente su revestimiento de la base de la caja de carga al estado más actual de la ciencia y la técnica y, por tanto, se reserva el derecho a introducir modificaciones en la forma, el equipamiento y la técnica. De los datos, ilustraciones y descripciones contenidos en estas Instrucciones de servicio no puede derivarse, por tanto, exigencia alguna.

Conserve estas Instrucciones de servicio junto con las Instrucciones de servicio del vehículo.

En estas Instrucciones de servicio se hace referencia a las Instrucciones de servicio del vehículo. Téngalas a mano.

Si tiene más preguntas, acuda a un punto de servicio Mercedes-Benz.

Mercedes-Benz Accessories GmbH

A Daimler Company

03F028-17_Ladebettverkleidung_X-Klasse_book.book Seite 16 Freitag, 27. Oktober 2017 3:14 15

Manejo

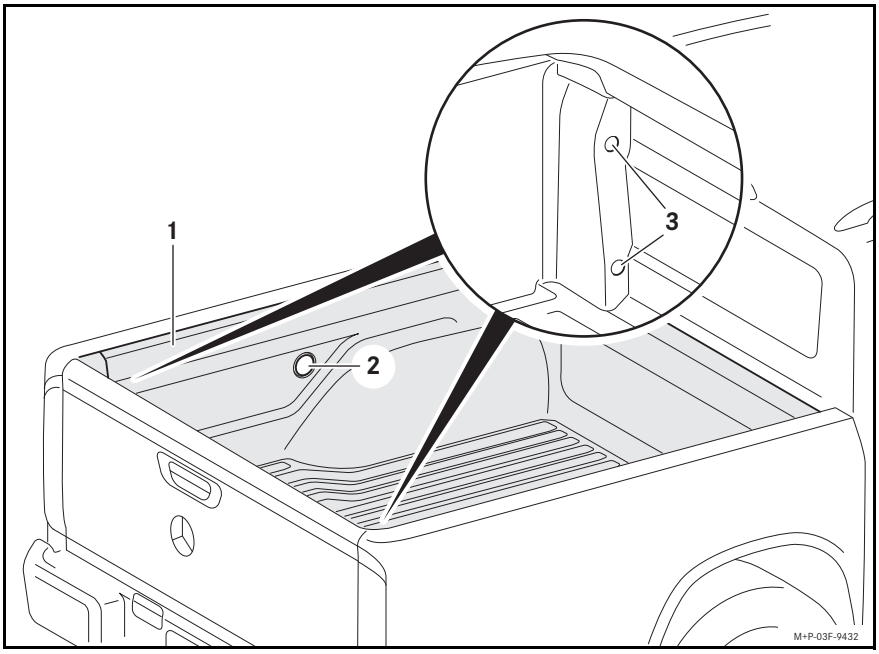

Sinopsis

① Revestimiento de la base de la caja de carga

② Acceso a la caja de enchufe de 12 V

③ Acceso a las luces de posición traseras

⚠ ADVERTENCIA

Si elimina los rótulos montados en el revestimiento de la base de la caja de carga, usted u otras personas podrían no reconocer los posibles peligros. No retire las indicaciones de advertencia, los distintivos de comprobación o el resto de la información.

Accesos

! Si los tapones para el acceso a la caja de enchufe de 12 V y las luces de posición traseras no están cerrados, podría entrar líquido debajo del revestimiento de la base de la caja de carga y/o podrían caer pequeños objetos a través de los mismos. Esto puede causar daños en el revestimiento de la base de la caja de carga. Cierre siempre la abertura después del uso.

Caja de enchufe de 12 V

▶ Abra o cierre el tapón ②.

Luces de posición traseras

▶ Abra o cierre el tapón ③ para el acceso a los tornillos de las luces de posición traseras.

03F028-17_Ladebettverkleidung_X-Klasse_book.book Seite 17 Freitag, 27. Oktober 2017 3:14 15

Carga

⚠ **PELIGRO**

El revestimiento de la base de la caja de carga puede tener carga electrostática. La carga electrostática se puede descargar con chispas. Las sustancias agresivas pueden prenderse por las chispas, lo que puede provocar graves daños materiales, lesiones o incluso la muerte.

No manipule sustancias agresivas sobre el revestimiento de la base de la caja de carga.

Algunos ejemplos de sustancias perjudiciales para la salud y/o agresivas son:

- Disolventes
- Combustible
- Aceites y grasas
- Detergentes
- Ácidos

Tenga en cuenta las indicaciones sobre la carga del vehículo que figuran en el capítulo „Asientos y fijación de la carga“ de las Instrucciones de servicio del vehículo. Se aplican sin cambios para la conducción con el revestimiento de la base de la caja de carga.

Asegúrese de que el revestimiento de la base de la caja de carga no entre en contacto con sustancias y líquidos que ataquen el plástico. En caso de que suceda, limpie el revestimiento de la base de la caja de carga con abundante agua y un detergente suave.

No coloque ninguna carga con cantos agudos directamente sobre el revestimiento de la base de la caja de carga. Cubra los cantos agudos de la carga.

Limpieza y conservación

Tenga en cuenta las indicaciones sobre la limpieza y conservación que figura en el capítulo „Mantenimiento y conservación“ de las Instrucciones de servicio del vehículo.

Puede lavar el vehículo en un túnel de lavado o con un aparato de limpieza a alta presión con el revestimiento de la base de la caja de carga montado. Todas las aberturas del revestimiento de la base de la caja de carga deben estar cerradas.

Mantenimiento

El revestimiento de la base de la caja de carga está exento de mantenimiento.

Datos técnicos

! Debido al peso propio del revestimiento de la base de la caja de carga, se reduce la carga máxima del vehículo. Observe siempre el peso máximo autorizado de su vehículo.

Peso propio del revestimiento de la base de la caja de carga:	16 kg

Spiegazione dei simboli

⚠ **AVVERTENZA**

Questo simbolo e la relativa avvertenza richiamano l'attenzione su eventuali pericoli per la salute o l'incolumità delle persone.

! Questo testo indica un pericolo di danni materiali e anomalie di funzionamento.

ⓘ Questa avvertenza indica consigli o ulteriori informazioni.

▶ Gli elenchi puntati indicano le singole operazioni da eseguire.

03F028-17_Ladebettverkleidung_X-Klasse_book.book Seite 19 Freitag, 27. Oktober 2017 3:14 15

Complimenti per aver scelto il nuovo rivestimento per il piano di carico Mercedes-Benz!

Le presenti Istruzioni d'uso forniscono informazioni sull'utilizzo del rivestimento per il piano di carico montato sui veicoli della Classe-X e avvertenze importanti riguardo alla cura e alla manutenzione.

Il rivestimento per il piano di carico protegge la superficie di carico e il portellone posteriore da graffi e danni.

Per evitare pericoli è necessario leggere le presenti Istruzioni d'uso prima di iniziare la marcia.

La Mercedes-Benz adegua costantemente il proprio rivestimento per il piano di carico al livello tecnico e scientifico più avanzato, riservandosi pertanto il diritto di apportare modifiche alla forma, all'equipaggiamento e al contenuto tecnologico dei suoi prodotti. Per tali motivi non sono rivendicabili diritti in base a dati, illustrazioni e descrizioni contenuti nelle presenti Istruzioni d'uso.

Conservi le presenti Istruzioni d'uso insieme alle Istruzioni d'uso del veicolo.

Le presenti Istruzioni d'uso contengono rimandi alle Istruzioni d'uso del veicolo. Si prega di tenere sempre tali documenti a portata di mano.

Per ulteriori chiarimenti è possibile rivolgersi a un punto di assistenza Mercedes-Benz.

Mercedes-Benz Accessories GmbH

A Daimler Company

03F028-17_Ladebettverkleidung_X-Klasse_book.book Seite 20 Freitag, 27. Oktober 2017 3:14 15

Utilizzo

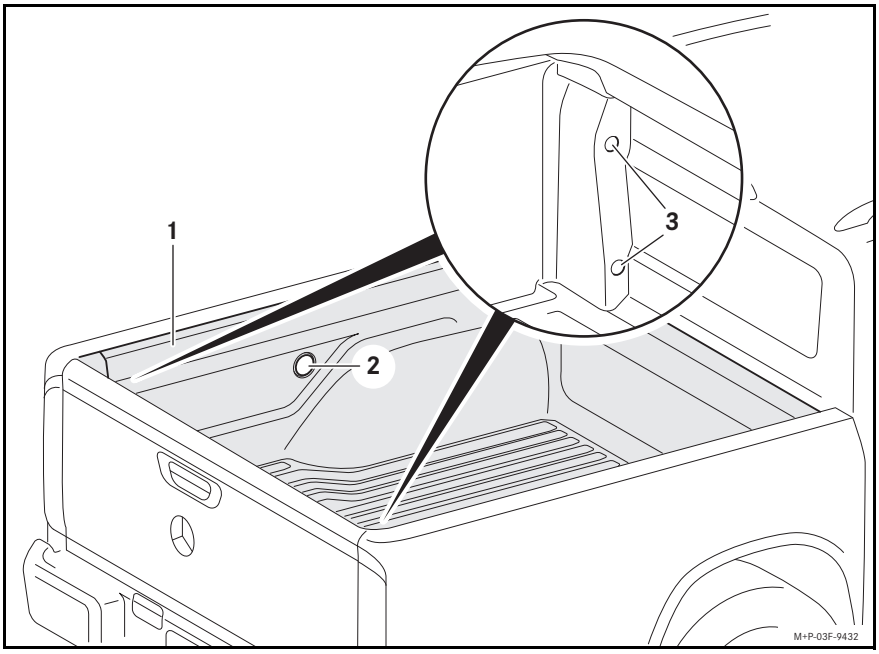

Panoramica

① Rivestimento per il piano di carico

② Accesso alla presa di corrente a 12 V

③ Accesso ai fanali di posizione posteriori

⚠ AVVERTENZA

In caso di rimozione delle targhette applicate al rivestimento per il piano di carico il guidatore e/o altre persone potrebbero non riconoscere possibili pericoli. Non rimuovere avvertenze, targhette di controllo e altre informazioni applicate.

Accessi

! Se i tappi per l'accesso alla presa di corrente a 12 V e ai fanali di posizione posteriori non sono chiusi, potrebbero penetrare liquidi sotto il rivestimento per il piano di carico e/o oggetti di piccole dimensioni potrebbero cadervi all'interno. In tal modo il rivestimento per il piano di carico potrebbe subire dei danni. Chiudere sempre l'apertura dopo l'uso.

Presa di corrente a 12 V

▶ Aprire o chiudere il tappo ②.

Fanali di posizione posteriori

▶ Aprire o chiudere il tappo ③ per l'accesso alle viti dei fanali di posizione posteriori.

03F028-17_Ladebettverkleidung_X-Klasse_book.book Seite 21 Freitag, 27. Oktober 2017 3:14 15

Sistemazione del carico

⚠ **PERICOLO**

Il rivestimento per il piano di carico può possedere una carica elettrostatica. La carica elettrostatica può scaricarsi tramite scintille. Tali scintille possono innescare la reazione di sostanze aggressive causando danni materiali, lesioni gravi o mortali.

Non movimentare sostanze aggressive sul rivestimento per il piano di carico.

Esempi di sostanze nocive e/o aggressive sono:

- Solventi
- Carburanti
- Oli e grassi
- Detergenti
- Acidi

Attenersi alle avvertenze relative alla sistemazione del carico nel veicolo riportate al capitolo „Sedili e custodia“ delle Istruzioni d'uso del veicolo. Queste valgono in modo invariato anche per la marcia con rivestimento per il piano di carico.

Assicurarsi che il rivestimento per il piano di carico non entri a contatto con sostanze e liquidi in grado di intaccare la plastica. Qualora ciò dovesse verificarsi, pulire il rivestimento per il piano di carico con abbondante acqua e un detergente delicato.

Non posizionare oggetti con bordi appuntiti direttamente sul rivestimento per il piano di carico. Coprire i bordi appuntiti degli oggetti trasportati.

Pulizia e cura

Attenersi alle avvertenze relative alla pulizia e alla cura riportate al capitolo „Manutenzione e cura“ delle Istruzioni d'uso del veicolo.

È possibile accedere a un impianto di lavaggio con il rivestimento per il piano di carico montato oppure pulire la superficie con un'idropulitrice. Tutte le aperture del rivestimento per il piano di carico devono essere chiuse.

Manutenzione

Il rivestimento per il piano di carico è esente da manutenzione.

Dati tecnici

! Il peso proprio del rivestimento per il piano di carico riduce il carico massimo del veicolo. Attenersi sempre al peso totale ammesso del veicolo.

Peso proprio del rivestimento per il piano di carico:	16 kg

Verklaring van de symbolen

⚠ **WAARSCHUWING**

Een waarschuwingsaanwijzing wijst u op mogelijke gevaren voor uw gezondheid of uw leven.

! Een zo gemarkeerde tekst wijst u op het gevaar van materiële en functionele schade.

ⓘ Een zo gemarkeerde opmerking geeft u adviezen of nadere informatie.

▶ Door deze puntsgewijze aanwijzingen worden u de afzonderlijke stappen uitgelegd.

03F028-17_Ladebettverkleidung_X-Klasse_book.book Seite 23 Freitag, 27. Oktober 2017 3:14 15

Hartelijk gefeliciteerd met uw nieuwe Mercedes-Benz laadruimtebekleding!

Deze handleiding informeert u over het gebruik van de ingebouwde laadruimtebekleding bij voertuigen van de X-Klasse en geeft belangrijke aanwijzingen met betrekking tot het onderhoud en de verzorging.

De laadruimtebekleding beschermt het laadvlak en de achterklep tegen krassen en beschadigingen.

Deze handleiding moet voor het rijden worden gelezen, om gevaren te vermijden.

Mercedes-Benz past haar laadruimtebekleding voortdurend aan de nieuwste technische en wetenschappelijke ontwikkelingen aan en behoudt zich daarom het recht voor om wijzigingen aan te brengen voor wat betreft vorm, uitrusting en techniek. Om deze redenen kunnen aan de gegevens, de afbeeldingen en beschrijvingen in deze handleiding geen rechten worden ontleend.

Deze handleiding bij de handleiding van het voertuig bewaren.

In deze handleiding wordt naar de handleiding van het voertuig verwezen. Houd deze a.u.b. bij de hand.

Als u verdere vragen hebt, kunt u contact opnemen met een Mercedes-Benz-servicewerkplaats.

Mercedes-Benz Accessoires GmbH

A Daimler Company

03F028-17_Ladebettverkleidung_X-Klasse_book.book Seite 24 Freitag, 27. Oktober 2017 3:14 15

Bediening

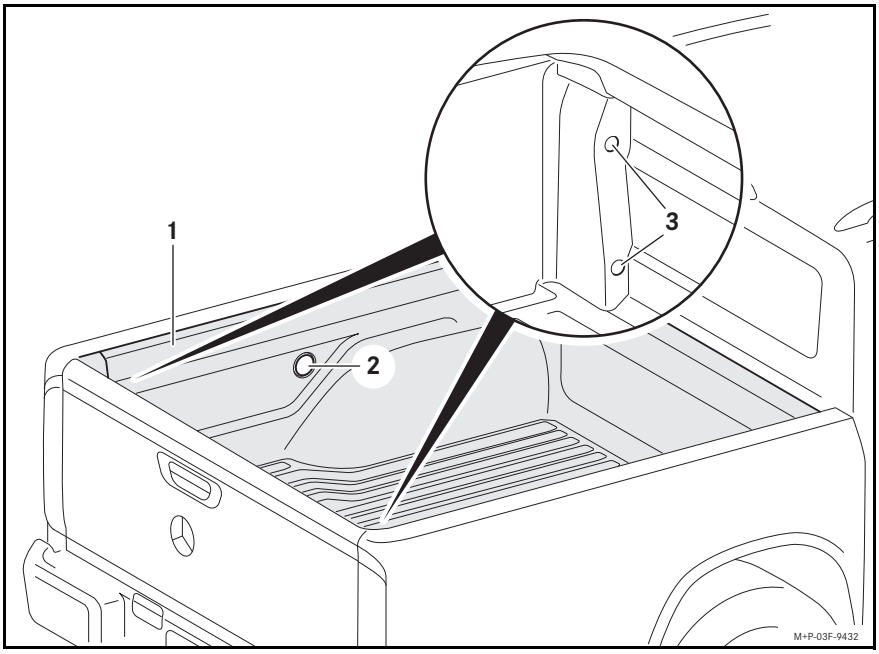

Overzicht

① Laadruimtebekleding

② Toegang 12V-aansluiting

③ Toegang achterlichten

⚠ WAARSCHUWING

Indien u op de laadruimtebekleding aangebrachte plaatjes verwijderd, kunt u en/of kunnen anderen mogelijke gevaren niet herkennen. Geen waarschuwingsaanwijzingen, goedkeuringsplaatjes of andere aangebrachte informatie verwijderen.

Toegangen

! Wanneer de pluggen voor de toegang tot de 12V-aansluiting en de achterlichten niet gesloten zijn, kan vocht binnendringen onder de laadruimtebekleding en/of kunnen andere voorwerpen erin vallen. Daardoor kan de laadruimtebekleding beschadigd raken. Na gebruik altijd de opening sluiten.

12V-aansluiting

▶ De plug ② openen of sluiten.

Achterlichten

▶ De plug ③ voor toegang tot de schroeven van de achterlichten openen of sluiten.

03F028-17_Ladebettverkleidung_X-Klasse_book.book Seite 25 Freitag, 27. Oktober 2017 3:14 15

Belading

⚠ **GEVAAR**

De laadruimtebekleding kan elektrostatisch opgeladen zijn. Elektrostatische oplading kan zich ontladen met vonken. Agressief reagerende stoffen kunnen door vonken worden ontstoken, wat ernstige materiële schade, letsel of de dood tot gevolg kan hebben.

Niet met agressief reagerende stoffen op de laadruimtebekleding werken.

Voorbeelden van stoffen die gevaarlijk zijn voor de gezondheid en/of agressief reageren:

- Oplosmiddelen
- Brandstoffen
- Oliën en vetten
- Reinigingsmiddelen
- Zuren

De aanwijzingen met betrekking tot het beladen van het voertuig in het hoofdstuk "Stoelen en opbergen" van de handleiding van het voertuig in acht nemen. Deze gelden ongewijzigd bij het rijden met laadruimtebekleding.

Erop letten dat de laadruimtebekleding niet in contact komt met stoffen en vloeistoffen, die kunststoffen aanvreten. Mocht dit wel gebeurt zijn, de laadruimtebekleding reinigen met veel water en een mild schoonmaakmiddel.

Geen lading met scherpe randen direct op de laadruimtebekleding leggen. De scherpe randen van de lading afdekken.

Reiniging en verzorging

De aanwijzingen met betrekking tot het schoonmaken en de verzorging in het hoofdstuk "Onderhoud en verzorging" van de handleiding van het voertuig in acht nemen.

U kunt met ingebouwde laadruimtebekleding gebruik maken van een wasstraat of het oppervlak reinigen met een hogedrukreiniger. Alle openingen van de laadruimtebekleding moeten afgesloten zijn.

Onderhoud

De laadruimtebekleding is onderhoudsvrij.

Technische gegevens

! Vanwege het eigengewicht van de laadruimtebekleding wordt de maximale belading van het voertuig lager. Het toegestaan totaalgewicht van uw voertuig nooit overschrijden.

Eigengewicht laadruimtebekleding:	16 kg

Επεξήγηση εικονιδίων

⚠ **ΠΡΟΕΙΔΟΠΟΙΗΣΗ**

Οι προειδοποιητικές οδηγίες σας εφιστούν την προσοχή σε πιθανούς κινδύνους για την υγεία ή θανάσιμους κινδύνους.

! Το κείμενο με αυτή την επισήμανση σας ενημερώνει για τον κίνδυνο υλικών ζημιών και δυσλειτουργιών.

ⓘ Η οδηγία που επισημαίνεται με αυτόν τον τρόπο σας παρέχει συμβουλές και περαιτέρω πληροφορίες.

▶ Αυτές οι απαριθμήσεις επεξηγούν τα μεμονωμένα βήματα χειρισμού.

03F028-17_Ladebettverkleidung_X-Klasse_book.book Seite 27 Freitag, 27. Oktober 2017 3:14 15

Σας συγχαίρουμε για την αγορά της νέας επένδυσης επιφάνειας φόρτωσης της Mercedes-Benz!

Οι παρούσες Οδηγίες Χρήσης παρέχουν πληροφορίες σχετικά με το χειρισμό της τοποθετημένης επένδυσης επιφάνειας φόρτωσης σε οχήματα της X-Class, καθώς και σημαντικές οδηγίες για τη συντήρηση και τη φροντίδα.

Η επένδυση επιφάνειας φόρτωσης προστατεύει την επιφάνεια φόρτωσης και το πίσω καπό από γρατσουνιές και ζημιές.

Για την αποφυγή τυχόν κινδύνων, θα πρέπει να διαβάζετε αυτές τις Οδηγίες Χρήσης πριν την έναρξη της διαδρομής.

Η Mercedes-Benz προσαρμόζει συνεχώς την επένδυση επιφάνειας φόρτωσης στις νέες επιστημονικές και τεχνολογικές εξελίξεις, γι' αυτό και διατηρεί το δικαίωμα αλλαγών στη μορφή, τον εξοπλισμό και την τεχνολογία. Επομένως, δεν απορρέουν τυχόν αξιώσεις από τα στοιχεία, τις εικόνες και τις περιγραφές σε αυτές τις Οδηγίες Χρήσης.

Φυλάσσετε αυτές τις Οδηγίες Χρήσης μαζί με τις Οδηγίες Χρήσης του οχήματος.

Σε αυτές τις Οδηγίες Χρήσης υπάρχουν παραπομπές στις Οδηγίες Χρήσης του οχήματος. Παρακαλούμε να τις έχετε σε ετοιμότητα.

Για περαιτέρω πληροφορίες, απευθυνθείτε σε έναν εξουσιοδοτημένο επισκευαστή της Mercedes-Benz.

Mercedes-Benz Accessories GmbH

A Daimler Company

03F028-17_Ladebettverkleidung_X-Klasse_book.book Seite 28 Freitag, 27. Oktober 2017 3:14 15

Χειρισμός

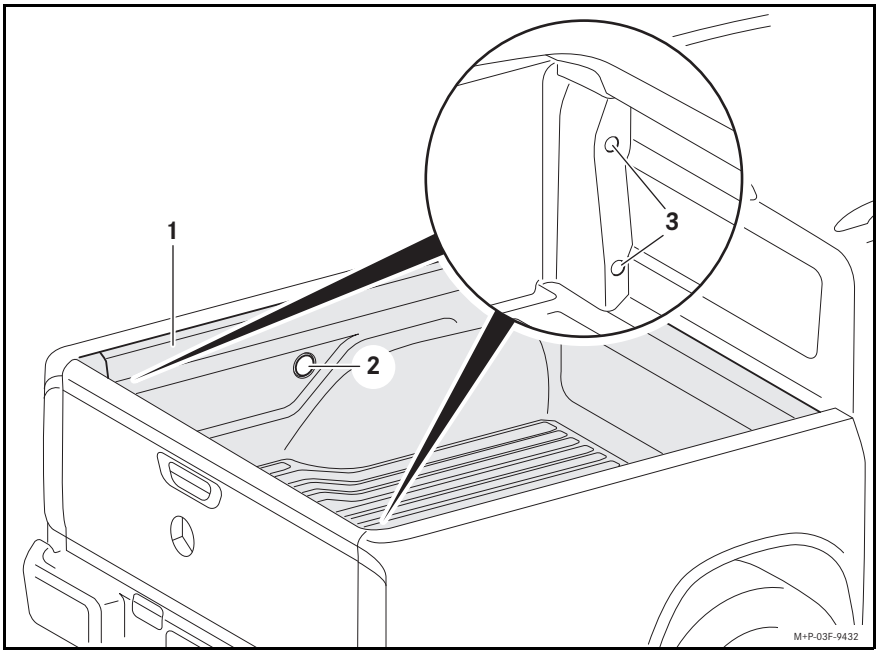

Επισκόπηση

① Επένδυση επιφάνειας φόρτωσης

② Πρόσβαση στην πρίζα 12 V

③ Πρόσβαση στα πίσω φώτα

⚠ ΠΡΟΕΙΔΟΠΟΙΗΣΗ

Αν αφαιρέσετε τυχόν πινακίδες που έχουν τοποθετηθεί στην επένδυση επιφάνειας φόρτωσης, ενδέχεται να μην αναγνωρίζετε εσείς ή/και άλλα άτομα πιθανούς κινδύνους. Μην αφαιρείτε τις προειδοποιητικές πινακίδες, τις πινακίδες ελέγχου ή άλλες πληροφορίες που είναι τοποθετημένες πάνω στην επένδυση.

Σημεία πρόσβασης

! Αν δεν είναι κλειστές οι τάπες για την πρόσβαση στην πρίζα 12 V και τα πίσω φώτα, μπορεί να εισχωρήσει υγρό κάτω από την επένδυση επιφάνειας φόρτωσης ή/και να πέσουν μέσα μικροαντικείμενα.Με τον τρόπο αυτό μπορεί να υποστεί ζημιά η επένδυση επιφάνειας φόρτωσης. Σφραγίζετε πάντα το άνοιγμα μετά τη χρήση.

Πρίζα 12 V

▶ Ανοίξτε ή/και κλείστε τις τάπες ②.

Πίσω φώτα

▶ Ανοίξτε ή/και κλείστε τις τάπες ③ για την πρόσβαση στις βίδες των πίσω φώτων.

03F028-17_Ladebettverkleidung_X-Klasse_book.book Seite 29 Freitag, 27. Oktober 2017 3:14 15

Φόρτωση

⚠ **ΚΙΝΔΥΝΟΣ**

Η επένδυση επιφάνειας φόρτωσης μπορεί να έχει ηλεκτροστατική φόρτιση. Η ηλεκτροστατική φόρτιση μπορεί να εκτονωθεί με σπινθήρες. Οι δραστικές ουσίες μπορεί να αναφλεγούν λόγω των σπινθήρων και να προκληθούν υλικές ζημίες, τραυματισμοί ή και θάνατος.

Μην εφαρμόζετε ποτέ δραστικές ουσίες πάνω στην επένδυση επιφάνειας φόρτωσης.

Παραδείγματα επιβλαβών ή/και δραστικών ουσιών είναι:

- Διαλυτικά
- Καύσιμο
- Λάδια και γράσα
- Καθαριστικά μέσα
- Οξέα

Λάβετε υπόψη τις οδηγίες για τη φόρτωση του οχήματος στο κεφάλαιο „Καθίσματα και αποθήκευση“ των Οδηγιών Χρήσης του οχήματος. Οι οδηγίες αυτές ισχύουν ως έχουν για την οδήγηση με την επένδυση επιφάνειας φόρτωσης.

Λάβετε υπόψη, ότι η επένδυση επιφάνειας φόρτωσης δεν πρέπει να έρχεται σε επαφή με ουσίες και υγρά που διαβρώνουν το πλαστικό. Σε περίπτωση που συμβεί κάτι τέτοιο, καθαρίστε την επένδυση επιφάνειας φόρτωσης με πολύ νερό και ένα ήπιο καθαριστικό.

Μην τοποθετείτε φορτία με αιχμηρές ακμές απευθείας πάνω στην επένδυση επιφάνειας φόρτωσης. Καλύψτε τις αιχμηρές ακμές του φορτίου.

Καθαρισμός και φροντίδα

Λάβετε υπόψη τις οδηγίες για τον καθαρισμό και τη φροντίδα στο κεφάλαιο „Συντήρηση και φροντίδα“ των Οδηγιών Χρήσης του οχήματος.

Μπορείτε να εισέρχεστε σε πλυντήριο οχημάτων με τοποθετημένη την επένδυση επιφάνειας φόρτωσης ή να καθαρίζετε την επιφάνεια με πιεστικό. Όλα τα ανοίγματα της επένδυσης επιφάνειας φόρτωσης πρέπει να είναι σφραγισμένα.

Συντήρηση

Η επένδυση επιφάνειας φόρτωσης δεν χρειάζεται συντήρηση.

Τεχνικά χαρακτηριστικά

! Λόγω του καθαρού βάρους της επένδυσης επιφάνειας φόρτωσης, μειώνεται το μέγιστο μεικτό βάρος του οχήματος. Τηρείτε πάντα το επιτρεπόμενο συνολικό βάρος του οχήματός σας.

Καθαρό βάρος επένδυσης επιφάνειας φόρτωσης:	16 kg

Объяснение символов

⚠ **ПРЕДУПРЕЖДЕНИЕ**

Предупредительное указание обращает Ваше внимание на возможные опасности для Вашего здоровья или Вашей жизни.

! Обозначенный таким образом текст обращает Ваше внимание на возможность повреждения материала или нарушения функций.

ⓘ Обозначенное таким образом указание содержит рекомендации или ссылки на дальнейшую информацию.

▶ В таких перечислениях объясняется выполнение отдельных шагов обслуживания.

03F028-17_Ladebettverkleidung_X-Klasse_book.book Seite 31 Freitag, 27. Oktober 2017 3:14 15

Поздравляем Вас с приобретением покрытия кузова "Мерседес-Бенц"!

Настоящее руководство по эксплуатации содержит информацию о правильном использовании покрытия кузова в автомобилях X-Класса и важные указания по уходу.

Покрытие кузова защищает площадь загрузки и дверь багажного отделения от повреждений и царапин.

Для предотвращения повреждений перед поездкой необходимо ознакомиться с содержанием данного руководства по эксплуатации.

"Мерседес-Бенц" постоянно совершенствует покрытие кузова в соответствии с последним уровнем науки и техники и оставляет за собой право на изменение формы, комплектации и технических деталей. Поэтому данные, рисунки, иллюстрации и описания, содержащиеся в настоящем руководстве по эксплуатации, не могут служить основанием для предъявления каких-либо претензий.

Храните настоящее руководство по эксплуатации вместе с руководством по эксплуатации автомобиля.

В настоящем руководстве по эксплуатации имеются ссылки на руководство по эксплуатации автомобиля. Держите его наготове.

При возникновении дополнительных вопросов просим Вас обращаться в пункт ТО "Мерседес-Бенц".

Mercedes-Benz Accessories GmbH

Концерн "Даймлер АГ"

03F028-17_Ladebettverkleidung_X-Klasse_book.book Seite 32 Freitag, 27. Oktober 2017 3:14 15

Управление

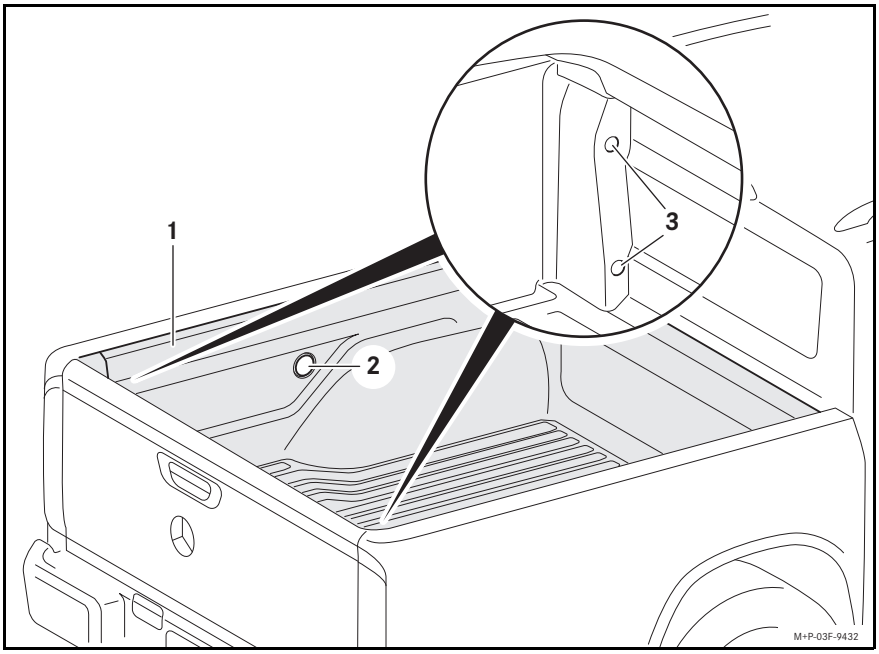

Обзор

① Покрытие кузова

② Отверстие для гнезда электропитания на 12 В

③ Отверстие для задних фонарей

⚠ ПРЕДУПРЕЖДЕНИЕ

При удалении наклеек с предостережениями с покрытия кузова возможные опасности могут быть не распознаны Вами и другими людьми. Не удаляйте предупредительные указания, наклейки и прочую информацию.

Отверстия

! Если отверстия гнезда электропитания на 12 В и отверстия задних фонарей не закрыты заглушками, то под покрытием кузова может образовываться влажность, а также под ним могут собираться небольшие предметы, проникающие через отверстия. Это может обусловить повреждение покрытия кузова автомобиля. Всегда закрывайте отверстия заглушками.

Гнездо электропитания на 12 В

▶ Откройте или закройте заглушки ②.

Задние фонари

▶ Откройте или закройте заглушки ③, чтобы открылся доступ к шурупам крепления задних фонарей.

03F028-17_Ladebettverkleidung_X-Klasse_book.book Seite 33 Freitag, 27. Oktober 2017 3:14 15

Загрузка автомобиля

⚠ ОПАСНОСТЬ

Покрытие кузова может электростатически заряжаться. Электростатический заряд может разряжаться и обуславливать искрообразование. Агрессивно реагирующие материалы могут воспламениться и обусловить нанесение ущерба, тяжелых травм или смертельные повреждения.

Не работайте с агрессивно реагирующими материалами на покрытии кузова.

Вредными для здоровья и / или агрессивно реагирующими веществами являются, например:

- растворители,
- топливо,
- масла и консистентные смазки,
- чистящие вещества,
- кислота.

Учитывайте указания по загрузке автомобиля, приведенные в разделе „Сиденья и размещение багажа“. Они действительны в полной мере для движения в покрытием кузова в автомобиле.

Следите за тем, чтобы покрытие кузова не соприкасалось с материалами и жидкостями, агрессивно влияющими на пластик. В случае необходимости очистите покрытие кузова большим количеством воды с добавлением с нейтрального моющего средства.

Не кладите груз с острыми краями непосредственно на покрытие кузова. На острые кромки накладывайте мягкий материал.

Очистка и уход

Учитывайте указания, касающиеся очистки и ухода, приведенные в разделе „Техобслуживание и уход“ в руководстве по эксплуатации автомобиля.

Вы можете мыть автомобиль с покрытием кузова в моечной установке или очищать его с помощью водоструйного моющего аппарата высокого давления. Все отверстия покрытия кузова должны быть закрыты.

Техобслуживание

Покрытие кузова не требует техобслуживания.

Технические характеристики

! Собственная масса покрытия кузова уменьшает максимальную полезную нагрузку автомобиля. Не превышайте максимально допустимое значение полной нормативной массы автомобиля.

Собственная масса покрытия кузова:	16 кг

Обяснение на символите

⚠ **ПРЕДУПРЕЖДЕНИЕ**

Предупредителните указания насочват вниманието Ви към възможни опасности за Вашето здраве или Вашия живот.

! Този текст насочва вниманието Ви към опасността от материални щети и функционални повреди.

ⓘ Това указание Ви дава съвети и допълнителна информация.

▶ Тези списъци Ви обясняват отделните стъпки при обслужването.

03F028-17_Ladebettverkleidung_X-Klasse_book.book Seite 35 Freitag, 27. Oktober 2017 3:14 15

Поздравяваме Ви за закупуването на Вашата нова Mercedes-Benz облицовка на товарното легло!

Това ръководство за експлоатация информира за обслужването на вградената облицовка на товарното легло при автомобили клас X- и дава важни указания за техническа поддръжка и грижа.

Облицовката на товарното легло предпазва товарната повърхност и задния капак от надраскване и повреди.

За избягване на рисковете настоящото ръководство за експлоатация трябва да се прочете преди началото на пътуването.

Mercedes-Benz съгласува постоянно своята облицовка на товарното легло с последните технологични новости и по тази причина си запазва правото на промени във формата, оборудването и техниката. Затова не можете да имате претенции към данните, изображенията и описанията в настоящото ръководство за експлоатация.

Съхранявайте това ръководство за експлоатация заедно с ръководството за експлоатация на автомобила.

В това ръководство за експлоатация има препратки към ръководството за експлоатация на автомобила. Моля, дръжте го винаги под ръка.

При наличието на допълнителни въпроси, моля, обърнете се към оторизиран сервиз на Mercedes-Benz.

Mercedes-Benz Accessories GmbH

Компания на Daimler

03F028-17_Ladebettverkleidung_X-Klasse_book.book Seite 36 Freitag, 27. Oktober 2017 3:14 15

Управление

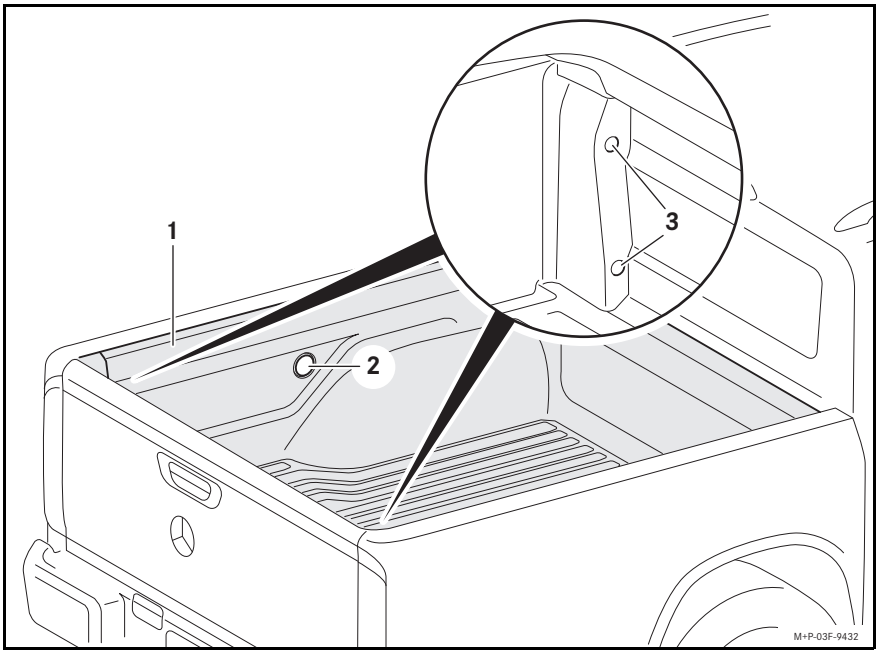

Преглед

① Облицовка за товарно легло

② Достъп до 12 V контакт

③ Достъп задни светлини

⚠ ПРЕДУПРЕЖДЕНИЕ

В случай че отстраните табелите, поставени на облицовката на товарното легло, е възможно Вие и/или други лица да не разпознаят евентуални опасности. Не отстранявайте предупредителни указания, плакети за изпитвания или друга поставена информация.

Достъпи

! Ако тапите за достъп до 12 V контакт и задните светлини не са затворени, е възможно навлизане на течност под облицовката на товарното легло и/или попадане на малки предмети вътре. Така облицовката на товарното легло няма да се повреди. След използване винаги затваряйте отвора.

12 V контакт

▶ Отворете или затворете запушалките ②.

Задни светлини

▶ Отворете или затворете запушалките ③ за достъпа до болтовете на задните светлини.

03F028-17_Ladebettverkleidung_X-Klasse_book.book Seite 37 Freitag, 27. Oktober 2017 3:14 15

Натоварване

⚠ **ОПАСНОСТ**

Облицовката на товарното легло може да е заредена с електростатично електричество. Електростатичното натоварване може да създаде искри. Агресивно реагиращите вещества могат да се запалят от искрите, което може да причини тежки материални щети, наранявания или смърт.

Не трябва да боравите с агресивно реагиращи вещества върху облицовката на товарното легло.

Примери за вредни за здравето и/или агресивно реагиращи вещества са:

- Разтворителите
- Горивото
- Маслата и мазните
- Почистващите средства
- Киселината

Обърнете внимание на указанията за натоварване на автомобила в глава „Седалки и сместване“ от ръководството за експлоатация на автомобила. Те важат без промяна за пътувания с облицовката на товарното легло.

Уверете се, че облицовката на товарното легло не влиза в контакт с вещества и течности, които разяждат пластмасата. Ако това все пак се случи, почистете облицовката на товарното легло с обилно количество вода и мек почистващ препарат.

Не поставяйте товари с остри ръбове директно върху облицовката на товарното легло. Покрийте острите ръбове на товара.

Почистване и поддръжка

Обърнете внимание на указанията за почистване и грижа в глава „Техническа поддръжка и грижа“ от ръководството за експлоатация на автомобила.

С вградената облицовка на товарното легло можете да влезете в автомивка, както и можете да почистите горната повърхност с пароструйка. Всички отвори на облицовката на товарното легло трябва да са затворени.

Техническо обслужване

Облицовката на товарното тегло не се нуждае от техническа поддръжка.

Технически данни

! Поради собственото тегло на облицовката на товарното легло максималният полезен товар на Вашия автомобил намалява. Винаги спазвайте допустимото общо тегло на Вашия автомобил.

Собствено тегло на облицовката на товарното тегло:	16 кг

Vysvětlení symbolů

⚠ **VAROVÁNÍ**

Varovné upozornění Vás upozorňuje na možná nebezpečí ohrožení Vašeho zdraví nebo Vašeho života.

! Takto označený text Vás upozorní na nebezpečí materiálových a funkčních škod.

ⓘ Takto označené upozornění Vám poskytne rady a podrobnější informace.

▶ Tyto odrážky Vám vysvětlí jednotlivé kroky obsluhy.

03F028-17_Ladebettverkleidung_X-Klasse_book.book Seite 39 Freitag, 27. Oktober 2017 3:14 15

Gratulujeme Vám k Vaší nové podlážce korby Mercedes-Benz.

Tento návod k obsluze informuje o manipulaci s vestavěnou podlážkou korby u vozidel třídy-X a obsahuje důležité pokyny ohledně údržby a péče.

Podlážka korby hrání ložnou plochou a výklopné čelo před poškrábáním a poškozením.

Pro zabránění nebezpečí je nutné si před začátkem jízdy přečíst tento návod k obsluze.

Mercedes-Benz svou podlážku korby neustále přizpůsobuje nejnovějším poznatkům z oblasti vědy a techniky, a proto si vyhrazuje právo na změny tvaru, výbavy a techniky. Z toho důvodu nemůžete z údajů, vyobrazení a popisů v tomto návodu k obsluze odvodit žádné nároky.

Uschovejte si tento návod k obsluze spolu s návodem k obsluze vozidla.

V tomto návodu k obsluze se odkazuje na návod k obsluze vozidla. Mějte jej prosím připravený.

S dalšími dotazy se prosím obraťte na servisní středisko Mercedes-Benz.

Mercedes-Benz Accessories GmbH

A Daimler Company

03F028-17_Ladebettverkleidung_X-Klasse_book.book Seite 40 Freitag, 27. Oktober 2017 3:14 15

Ovládání

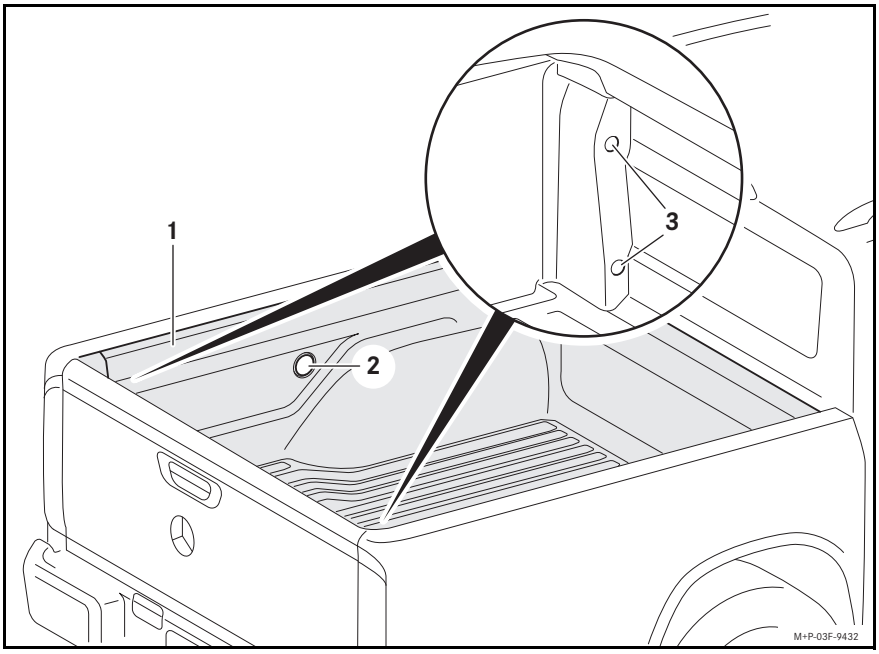

Přehled

① Podlážka korby

② Přístup k 12V zásuvce

③ Přístup ke koncovým světlům

⚠ **VAROVÁNÍ**

Pokud z podlážky korby odstraníte štítky, nemusíte Vy a/nebo jiné osoby rozpoznat možné nebezpečí. Neodstraňujte žádná varovná upozornění, kontrolní plakety nebo jiné informace.

Přístupy

! Pokud nejsou zátky pro přístup k 12V zásuvce a koncovým světlům zavřené, mohla by pod podlážku korby proniknout kapalina a/nebo by pod ni mohly zapadnout drobné předměty. Tím by mohlo dojít k poškození podlážky korby. Po použití otvor vždy uzavřete.

12V zásuvka

▶ Zátku ② otevřete, popř. zavřete.

Koncová světla

▶ Zátku ③ pro přístup ke šroubům koncových světel otevřete, popř. zavřete.

03F028-17_Ladebettverkleidung_X-Klasse_book.book Seite 41 Freitag, 27. Oktober 2017 3:14 15

Nakládání

⚠ **NEBEZPE?Í**

Podlážka korby může mít elektrostatický náboj. Elektrostatický náboj se může vybít v podobě jisker. Jiskry mohou zapálit agresivně reagující látky a způsobit tak vážné škody, zranění nebo smrt.

Na podlážce korby nemanipulujte s agresivně reagujícími látkami.

Mezi zdraví škodlivé a/nebo agresivně reagující látky například patří:

- rozpouštědla,
- palivo,
- oleje a tuky,
- čisticí prostředky,
- kyseliny.

Řiďte se pokyny k nakládání vozidla v kapitole „Sedadla a úložné prostory“ návodu k obsluze vozidla. Tyto platí beze změny pro jízdu s podlážkou korby.

Dbejte na to, aby podlážka korby nepřišla do styku s látkami a kapalinami narušujícími plastovou hmotu. Pokud by k tomu přesto došlo, očistěte podlážku korby velkým množstvím vody a jemným čisticím prostředkem.

Na podlážku korby nepokládejte přímo žádný náklad s ostrými hranami. Ostré hrany nákladu zakryjte.

Čistění a péče

Řiďte se pokyny k čištění a péči v kapitole „Údržba a péče“ návodu k obsluze vozidla.

S namontovanou podlážkou korby můžete jet do myčky nebo její povrch očistit vysokotlakým čističem. Všechny otvory podlážky korby musí být zavřené.

Údržba

Podlážka korby nevyžaduje údržbu.

Technické údaje

! Kvůli vlastní hmotnosti podlážky korby se snižuje maximální užitečné zatížení Vašeho vozidla. Vždy dodržujte celkovou přípustnou hmotnost Vašeho vozidla.

Vlastní hmotnost podlážky korby:	16 kg

Symbolforklaring

⚠ **ADVARSEL**

En advarsel gør dig opmærksom på mulige sundhedsrisici eller livsfare.

! En tekst, der er markeret med dette symbol, gør opmærksom på faren for materiale- og funktionsskader.

ⓘ En information, der er markeret med dette symbol, giver dig gode råd og uddybende oplysninger.

▶ Disse punkter forklarer de enkelte betjeningstrin.

03F028-17_Ladebettverkleidung_X-Klasse_book.book Seite 43 Freitag, 27. Oktober 2017 3:14 15

Hjerteligt tillykke med din nye Mercedes-Benz lastfladebeklædning.

Denne vejledning informerer om betjeningen af den monterede lastfladebeklædning i X-Klassen og indeholder vigtige oplysninger om vedligeholdelse og pleje.

Lastfladebeklædningen beskytter lastarealet og bagklappen mod ridser og skader.

For at undgå faremomenter skal denne vejledning læses før kørslen.

Mercedes-Benz tilpasser løbende lastfladebeklædningen til det aktuelle videnskabelige og tekniske niveau og forbeholder sig derfor ret til at foretage ændringer i form, udstyr og teknik. Derfor kan du ikke gøre krav gældende på baggrund af oplysninger, billeder og beskrivelser i denne betjeningsvejledning.

Opbevar denne betjeningsvejledning sammen med bilens instruktionsbog.

I denne betjeningsvejledning henvises til bilens instruktionsbog. Sørg for at have denne inden for rækkevidde.

Hvis du har yderligere spørgsmål, bedes du kontakte et Mercedes-Benz serviceværksted.

Mercedes-Benz Accessories GmbH

A Daimler Company

03F028-17_Ladebettverkleidung_X-Klasse_book.book Seite 44 Freitag, 27. Oktober 2017 3:14 15

Betjening

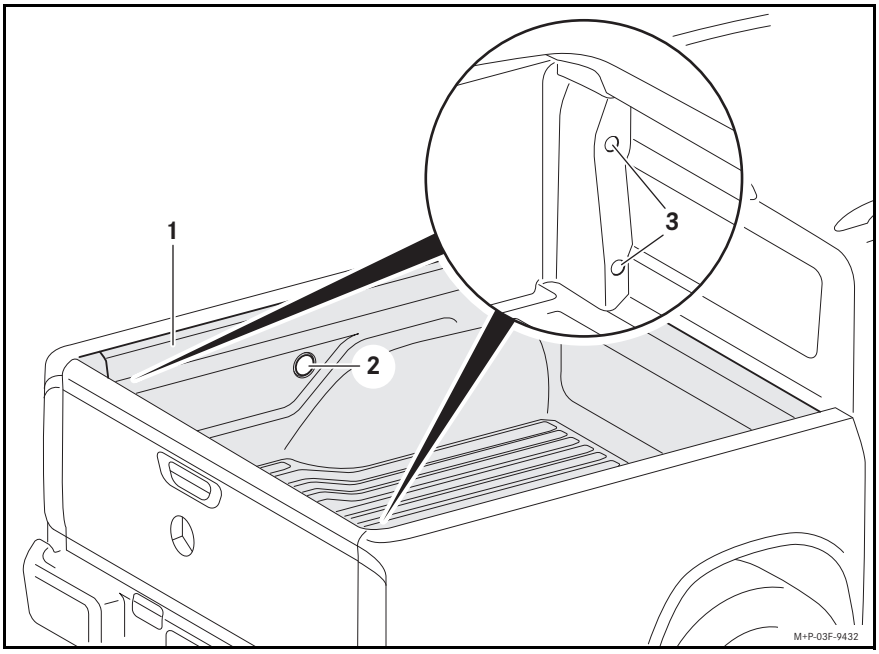

Oversigt

① Lastfladebeklædning

② Adgang til 12 V-stikdåse

③ Adgang til baglygter

⚠ ADVARSEL

Hvis du fjerner skilte, som er anbragt på lastfladebeklædningen, kan du og/eller andre personer komme til at overse potentielle faremomenter. Fjern derfor ikke advarsler, testmærkater eller anden anbragt information.

Adgangsåbninger

! Hvis propperne i adgangsåbningerne til 12 V-stikdåsen og til baglygterne ikke er lukket, kan væske trænge ind under lastfladebeklædningen, og/eller små genstande kan falde ind under. Dette kan medføre skader på lastfladebeklædningen. Luk altid åbningen efter brug.

12 V-stikdåse

▶ Åbn eller luk proppen ②.

Baglygter

▶ Åbn eller luk propperne ③ i adgangsåbningerne til baglygternes skruer.

03F028-17_Ladebettverkleidung_X-Klasse_book.book Seite 45 Freitag, 27. Oktober 2017 3:14 15

Last

⚠ **FARE**

Lastfladebeklædningen kan være statisk elektrisk. Statisk elekricitet kan aflades i form af gnister. Aggressivt reagerende stoffer kan antændes af gnister, hvilket kan medføre alvorlige materielle skader, kvæstelser eller død.

Undgå at håndtere aggressivt reagerende stoffer på lastfladebeklædningen.

Eksempler på sundhedsskadelige og/eller aggressivt reagerende stoffer er:

- Opløsningsmidler
- Brændstof
- Olie og fedt
- Rengøringsmidler
- Syre

Vær opmærksom på oplysningerne om læsning af bilen i kapitlet „Sæder og opbevaring“ i bilens instruktionsbog. Disse gælder uden ændring for kørsel med lastfladebeklædningen.

Vær opmærksom på, at lastfladebeklædningen ikke må komme i berøring med stoffer og væsker, som angriber plast. Hvis dette alligevel skulle ske, vaskes lastfladebeklædningen med rigeligt vand og et mildt rengøringsmiddel.

Læg ikke last med skarpe kanter direkte på lastfladebeklædningen. Sørg for at dække skarpe kanter på lasten til.

Rengøring og pleje

Vær opmærksom på oplysningerne om rengøring og pleje i kapitlet „Vedligeholdelse og pleje“ i bilens instruktionsbog.

Du kan køre ind i en vaskehal med den monterede lastfladebeklædning eller rengøre overfladen med en højtryksrenser. Alle åbninger i lastfladebeklædningen skal være lukket til.

Vedligeholdelse

Lastfladebeklædningen er vedligeholdelsesfri.

Tekniske data

! På grund af lastfladebeklædningens egenvægt reduceres bilens maksimale last. Overhold altid den tilladte totalvægt for bilen.

Lastfladebeklædningens egenvægt:	16 kg

Sümbolite selgitus

⚠ **HOIATUS**

Hoiatus annab märku võimalikest ohtudest teie elule ja tervisele.

! Selliselt tähistatud tekst juhib tähelepanu materjalikahjustustele ja talitlushäiretele.

ⓘ Selliselt tähistatud märkus on mõeldud nõuandeks ja teavituseks.

▶ Sellised loetelud selgitavad üksikuid tööetappe.

03F028-17_Ladebettverkleidung_X-Klasse_book.book Seite 47 Freitag, 27. Oktober 2017 3:14 15

Südamlik õnnesoov teie uue Mercedes-Benzi laadimispinna katte puhul!

See kasutusjuhend teavitab teid X-klassi sõidukitesse paigaldatud laadimispinna katte kasutamisest ja annab olulisi suuniseid selle hooldamiseks ning korrashoiuks.

Laadimispinna kate kaitseb laadimispinda ja tagaluuki kriimustuste ja vigastuste eest.

Ohtude vältimiseks tuleb enne sõidu alustamist see kasutusjuhend läbi lugeda.

Mercedes-Benz kohandab oma laadimispinna katet jooksvalt teaduse ja tehnika uusima tasemega ning jätab endale seetõttu õiguse selle kuju, varustuse ja tehnika muutmiseks. Seetõttu ei saa te selle kasutusjuhendi andmete, jooniste ja kirjelduste põhjal ühtegi nõuet esitada.

Hoidke seda kasutusjuhendit oma sõiduki kasutusjuhendi juures.

Selles kasutusjuhendis viidatakse sõiduki kasutusjuhendile. Hoidke seda kasutusjuhendit käepärast.

Küsimuste korral pöörduge Mercedes-Benzi hoolduskeskuse poole.

Mercedes-Benz Accessories GmbH

Daimleri ettevõte

03F028-17_Ladebettverkleidung_X-Klasse_book.book Seite 48 Freitag, 27. Oktober 2017 3:14 15

Kasutamine

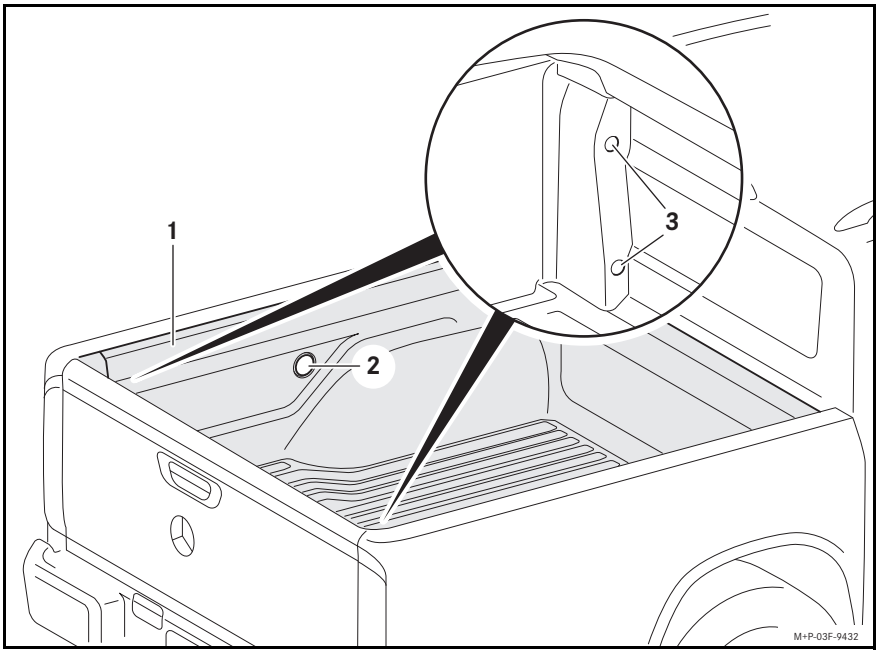

Ülevaade

① Laadimispinna kate

② Ligipääs 12 V pistikupesale

③ Ligipääs tagatuledele

⚠ HOIATUS

Kui te eemaldate laadimispinna kattele kinnitatud sildid, võite teie ja/või muud isikuid võimalikke ohtusid mitte märgata. Ärge eemaldage hoiatavaid juhiseid, ülevaatuse kleebiseid või muud teavet.

Ligipääsud

! Kui ligipääsud 12 V pistikupesadele ja tagatuledele ei ole suletud, võib vedelik tungida laadimispinna katte alla ja/või sinna võivad kukkuda väikesed esemed. Need võivad laadimispinna katet vigastada. Sulgege avad alati pärast kasutamist.

12 V pistikupesa

▶ Korgi ② avamine või sulgemine.

Tagatuled

▶ Tagatulede kruvide juurdepääsukorkide ③ avamine või sulgemine.

03F028-17_Ladebettverkleidung_X-Klasse_book.book Seite 49 Freitag, 27. Oktober 2017 3:14 15

Laadimine

⚠ **OHT**

Laadimispinna kattel võib olla elektrostaatiline laeng. Elektrostaatilise laengu lahenemisel võivad tekkida sädemed. Agressiivselt reageerivad ained võivad sädemetest süttida, mille tulemuseks võivad olla tõsine materiaalne kahju, vigastused või surm.

Ärge käsitsege agressiivselt reageerivaid aineid laadimispinna kattel.

Terviskahjustavate ja/või agressiivselt reageerivate ainete näited on:

- lahustid
- kütus
- õlid ja määrded
- puhastusvahendid
- happed

Järgige suuniseid sõiduki laadimiseks sõiduki kasutusjuhendi peatükis „Istmed ja esemete paigutamine“. Need kehtivad laadimispinnaga kattega sõitmisel muudatusteta.

Jälgige, et laadimispinna kate ei puutuks kokku ainete ja vedelikega, mis plaste söövitavad. Kui see siiski peaks juhtuma, puhastage laadimispinna katet rohke vee ja leebe puhastusvahendiga.

Ärge asetage teravate servadega laadungit otse laadimispinna kattele. Katke laadungi teravad servad kinni.

Puhastamine ja korrashoid

Järgige puhastamise ja korrashoiu suuniseid sõiduki kasutusjuhendi peatükis „Hooldus ja korrashoid“.

Paigaldatud laadimispinna kattega võite sõita pesulasse või puhastada pinda kõrgsurvepesuriga. Kõik laadimispinna avad peavad olema suletud.

Hooldus

Laadimispinna kate on hooldusvaba.

Tehnilised andmed

! Laadimispinna katte omakaalu tõttu väheneb sõiduki maksimaalne kasulik koorem. Ärge ületage sõiduki lubatud täismassi.

Laadimispinna katte omakaal:	16 kg

Merkkien selitykset

⚠ **VAROITUS**

Turvallisuusohje kertoo mahdollisista terveyttä uhkaavista vaaroista tai hengenvaaroista.

! Näin merkitty teksti kertoo vaarasta materiaali- ja toimintavaurioihin.

ⓘ Näin merkitty huomautus antaa neuvoja ja lisätietoa.

▶ Nämä luettelomerkit selittävät yksittäisiä käyttövaiheita.

03F028-17_Ladebettverkleidung_X-Klasse_book.book Seite 51 Freitag, 27. Oktober 2017 3:14 15

Onnea uuden Mercedes-Benz-kuormatason verhouksen johdosta!

Tämä käyttöohje sisältää tietoa asennetun kuormatason verhouksen käyttämisestä X-sarjan autoissa ja antaa tärkeitä huoltoon ja hoitoon liittyviä ohjeita.

Kuormatason verhous suojaa kuormauspintaa ja takaluukkua naarmuilta ja vaurioilta.

Vaarojen välttämiseksi tämä käyttöohje tulee lukea ennen ajoa.

Mercedes-Benz sovittaa kuormatason verhouksen jatkuvasti tieteen ja tekniikan uusimman tason mukaiseksi, joten muutokset muodossa, varustelussa ja tekniikassa ovat mahdollisia. Tämän käyttöohjeen tiedot, kuvat ja selostukset eivät tästä syystä kelpaa oikeudellisten vaatimusten perusteeksi.

Säilytä tätä käyttöohjetta auton käyttöohjekirjan yhteydessä.

Tässä käyttöohjeessa viitataan auton käyttöohjekirjaan. Ota käyttöohjekirja valmiiksi esille.

Lisätietoja halutessasi ota yhteyttä Mercedes-Benz-huoltopisteeseen.

Mercedes-Benz Accessories GmbH

A Daimler Company

03F028-17_Ladebettverkleidung_X-Klasse_book.book Seite 52 Freitag, 27. Oktober 2017 3:14 15

Käyttö

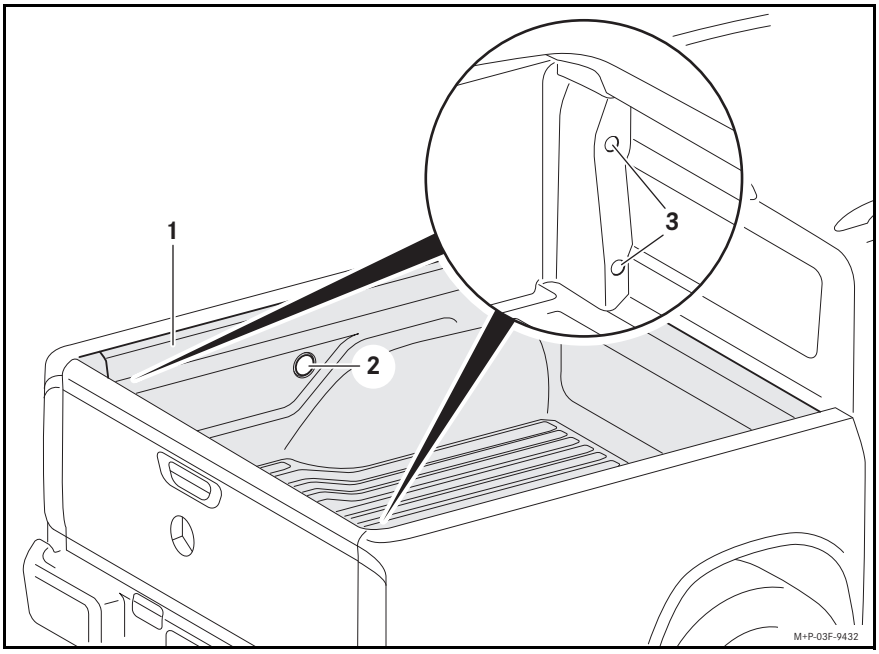

Yleistä

① Kuormatason verhous

② Pääsy 12 V:n pistorasiaan

③ Pääsy takavaloihin

⚠ VAROITUS

Jos poistat kuormatasoon kiinnitettyjä kilpiä, sinä tai muut henkilöt eivät tunnista mahdollisia vaaroja. Älä poista varoitushuomautuksia, tarkastusmerkintöjä tai muita merkittyjä tietoja.

Pääsyt

! Elleivät 12 V:n pistorasian ja takavalojen pääsyjen tulpat ole suljettuina, nesteet voivat päästä kuormatason verhouksen alle ja/tai sinne voi päätyä pieniä esineitä. Se voi aiheuttaa kuormatason verhouksen vaurioitumisen. Sulje aukko aina käytön jälkeen.

12 V:n pistorasia

▶ Avaa tai sulje tulppa ②.

Takavalot

▶ Avaa tai sulje tulppa ③ takavalon ruuveihin pääsyä varten.

Kuormaus

⚠ **VAARA**

Kuormatason verhous voi olla sähköstaattisesti varautunut. Sähköstaattinen varaus voi purkautua kipinöinä. Aggressiivisesti reagoivat aineet voivat syttyä kipinöistä, mikä voi aiheuttaa vakavia aineellisia vahinkoja, loukkaantumisia tai kuoleman.

Älä käsittele aggressiivisesti reagoivia aineita kuormatason verhouksen päällä.

Esimerkkejä terveydelle haitallisista ja/tai aggressiivisesti reagoivista aineista ovat:

- liuottimet
- polttoneste
- öljyt ja rasvat
- puhdistusaineet
- hapot

Noudata auton kuormausta koskevia ohjeita auton käyttöohjekirjan luvussa „Istuimet ja säilyttäminen“. Ne ovat voimassa muutoksitta ajettaessa kuormatason verhous asennettuna.

Huolehdi, ettei kuormatason verhous päädy kosketuksiin sellaisten aineiden kanssa, jotka vahingoittavat muovia. Jos niin kuitenkin käy, puhdista kuormatason verhous runsaalla vedellä ja miedolla puhdistusaineella.

Älä laita suoraan kuormatason verhouksen päälle teräväreunaista kuormaa. Peitä kuorman terävät reunat.

Puhdistus ja hoito

Noudata puhdistamista ja hoitoa koskevia ohjeita auton käyttöohjekirjan luvussa „Huolto ja hoito“.

Voit ajaa kuormatason verhous asennettuna pesulaitteistoon tai voit puhdistaa pinnan painepesurilla. Kaikkien kuormatason verhouksen aukkojen on oltava suljettuina.

Huolto

Kuormatason verhous on huoltovapaa.

Tekniset tiedot

! Kuormatason verhouksen omapainon takia auton enimmäiskuorma pienenee. Noudata aina auton sallittua kokonaismassaa.

Kuormatason verhouksen omapaino:	16 kg

Szimbólumok magyarázata

⚠ **FIGYELEM**

A biztonsági figyelmeztetések egészségügyi kockázatra vagy életveszélyre hívják fel a figyelmet.

! Az ilyen módon megjelölt szöveg anyagi és funkcionális károk veszélyére hívja fel a figyelmet.

ⓘ Az ilyen módon megjelölt megjegyzés javaslatokra és további információra hívja fel a figyelmet.

▶ Az így jelölt felsorolások az egyes kezelési műveleteket magyarázzák.

03F028-17_Ladebettverkleidung_X-Klasse_book.book Seite 55 Freitag, 27. Oktober 2017 3:14 15

Gratulálunk új Mercedes-Benz rakodófelület-burkolatához!

Ez a kezelési útmutató a beépített rakodófelület-burkolat X-osztályú gépkocsikban való használatáról tájékoztat, és fontos karbantartási és ápolási tanácsokat tartalmaz.

A rakodófelület-burkolat megvédi a rakodófelületet és a hátsó ajtót a karcolásoktól és sérülésektől.

A veszélyek elkerülése érdekében olvassa el indulás előtt ezt a kezelési útmutatót.

A Mercedes-Benz folyamatosan a legújabb tudományos és műszaki színvonalhoz igazítja a rakodófelület-burkolatot, ezért fenntartja a forma, a kivitel és a műszaki megoldások megváltoztatásának a jogát. Emiatt a jelen kezelési útmutató adatai, ábrái és leírásai alapján semmilyen igény nem támasztható.

Kérjük, őrizze meg ezt a kezelési útmutatót a jármű kezelési útmutatójával együtt.

Jelen kezelési útmutatóban hivatkozások találhatók a jármű kezelési útmutatójára. Ezért kérjük, tartsa azt magánál.

Ha további kérdése van, forduljon bizalommal bármelyik Mercedes-Benz szervizhez.

Mercedes-Benz Accessories GmbH

A Daimler Company

03F028-17_Ladebettverkleidung_X-Klasse_book.book Seite 56 Freitag, 27. Oktober 2017 3:14 15

Kezelés

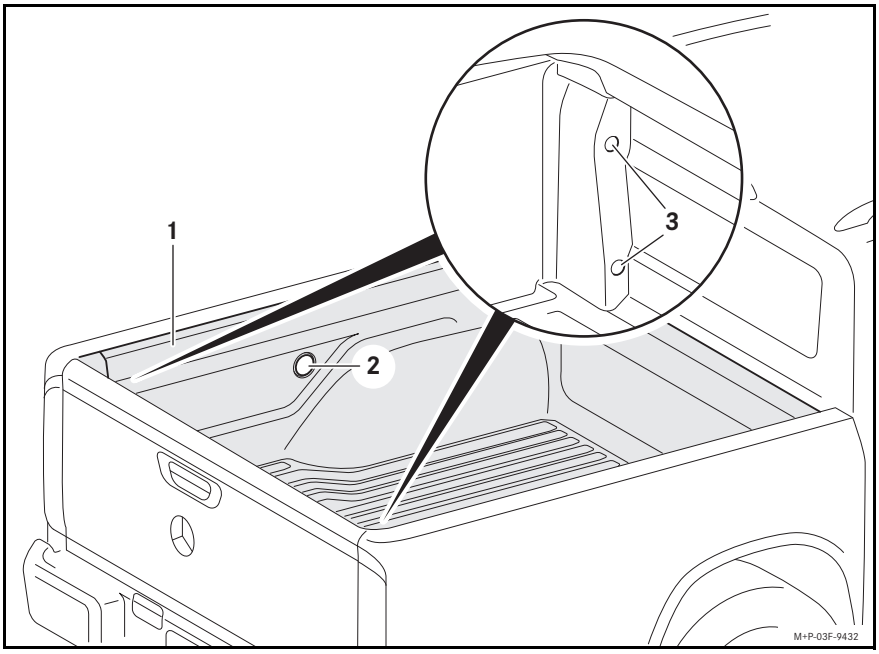

Áttekintés

① Rakodófelület-burkolat

② 12 V-os csatlakozóaljzat nyílása

③ Hátsó helyzetjelző lámpák nyílása

⚠ **FIGYELEM**

Ha eltávolítja a rakodófelület-burkolaton elhelyezett táblákat, Ön és/vagy más személyek nem tudják majd felismerni a lehetséges veszélyeket. Ne távolítsa el a figyelmeztetéseket, az igazoló matricákat vagy az ott elhelyezett egyéb információkat.

Nyílások

! Ha nincsenek behelyezve a 12 V-os csatlakozóaljzat és a hátsó helyzetjelző lámpák nyílásainak dugói, folyadék kerülhet a rakodófelület-burkolat alá, illetve kisebb tárgyak eshetnek a nyílásokba. Ez a rakodófelület-burkolat károsodását okozhatja. Használat után mindig zárja le a nyílásokat.

12 V-os csatlakozóaljzat

▶ Vegye ki, illetve helyezze be a dugót ②.

Hátsó helyzetjelző lámpák

▶ Vegye ki, illetve helyezze be a hátsó helyzetjelző lámpák csavarjainak nyílását lezáró dugót ③.

03F028-17_Ladebettverkleidung_X-Klasse_book.book Seite 57 Freitag, 27. Oktober 2017 3:14 15

Rakomány

⚠ **VESZÉLY**

A rakodófelület-burkolat elektrosztatikusan feltöltődhet. Az elektrosztatikus töltés kisülése szikrával járhat. A szikrák begyújthatják a hevesen reagáló anyagokat, ami súlyos anyagi károkat, sérüléseket vagy akár halált okozhat.

A rakodófelület-burkolaton óvatosan mozgassa a hevesen reagáló anyagokat.

Néhány példa az egészségkárosító és/vagy hevesen reagáló anyagokra:

- oldószerek
- üzemanyagok
- olajok és zsírok
- tisztítószerek
- savak

Vegye figyelembe a gépkocsi megrakodására vonatkozó tudnivalókat, amelyek a jármű kezelési útmutatójának „Ülések és pakolás“ című fejezetében találhatók. Ezek ugyanúgy érvényesek a rakodófelület-burkolattal való vezetésre is.

Ügyeljen arra, hogy a rakodófelület-burkolat ne érintkezzen olyan anyagokkal vagy folyadékokkal, amelyek megtámadják a műanyagot. Ha ez mégis megtörténik, tisztítsa meg a rakodófelület-burkolatot bő vízzel és nem maró hatású tisztítószerrel.

Ne helyezzen éles peremű rakományt közvetlenül a rakodófelület-burkolatra. Takarja le a rakomány éles peremeit.

Tisztítás és ápolás

Vegye figyelembe a tisztítási és ápolási tudnivalókat, amelyek a jármű kezelési útmutatójának „Karbantartás és ápolás“ című fejezetében találhatók.

A beépített rakodófelület-burkolattal behajthat automata autómosóba és a burkolat felületét nagynyomású tisztítógéppel is megtisztíthatja. Ehhez a rakodófelület-burkolat valamennyi nyílása legyen lezárva.

Karbantartás

A rakodófelület-burkolat nem igényel karbantartást.

Műszaki adatok

! A rakodófelület-burkolat saját tömege csökkenti a jármű maximális terhelhetőségét. Mindig tartsa be a jármű megengedett össztömegét.

A rakodófelület-burkolat saját tömege:	16 kg

Objašnjenje simbola

⚠ **UPOZORENJE**

Simbol upozorenja upozorava na moguće opasnosti po život ili zdravlje.

! Tekst s ovom oznakom upozorava na opasnost od materijalne i funkcionalne štete.

ⓘ Napomena s ovom oznakom nudi savjete i dodatne informacije.

▶ Ovakva nabrajanja objašnjavaju pojedine korake rada.

03F028-17_Ladebettverkleidung_X-Klasse_book.book Seite 59 Freitag, 27. Oktober 2017 3:14 15

Čestitamo na vašoj novoj Mercedes-Benz oblozi prtljažnog prostora!

U ovim uputama za rad opisano je rukovanje ugrađenom oblogom prtljažnog prostora kod vozila X-klase i navedene su važne napomene o održavanju i njezi.

Obloga prtljažnog prostora štiti teretnu platformu i vrata prtljažnika od ogrebotina i oštećenja.

Kako biste izbjegli moguće opasnosti, prije početka vožnje pročitajte ove upute za rad.

Mercedes-Benz stalno prilagođava oblogu prtljažnog prostora najnovijim znanstvenim i tehničkim dostignućima i zadržava pravo na izmjene proizvoda glede dizajna, opreme i tehničkih karakteristika. Podaci, slike i opisi u ovim uputama za rad stoga ne mogu biti osnova za jamstvene zahtjeve.

Ove upute za rad čuvajte zajedno s uputama za rad vozila.

U ovim uputama za rad navode se dijelovi uputa za rad vozila. Upute držite pri ruci.

Imate li dodatna pitanja, obratite se servisnom centru tvrtke Mercedes-Benz.

Mercedes-Benz Accessories GmbH

Tvrtka grupacije Daimler

03F028-17_Ladebettverkleidung_X-Klasse_book.book Seite 60 Freitag, 27. Oktober 2017 3:14 15

Postupak

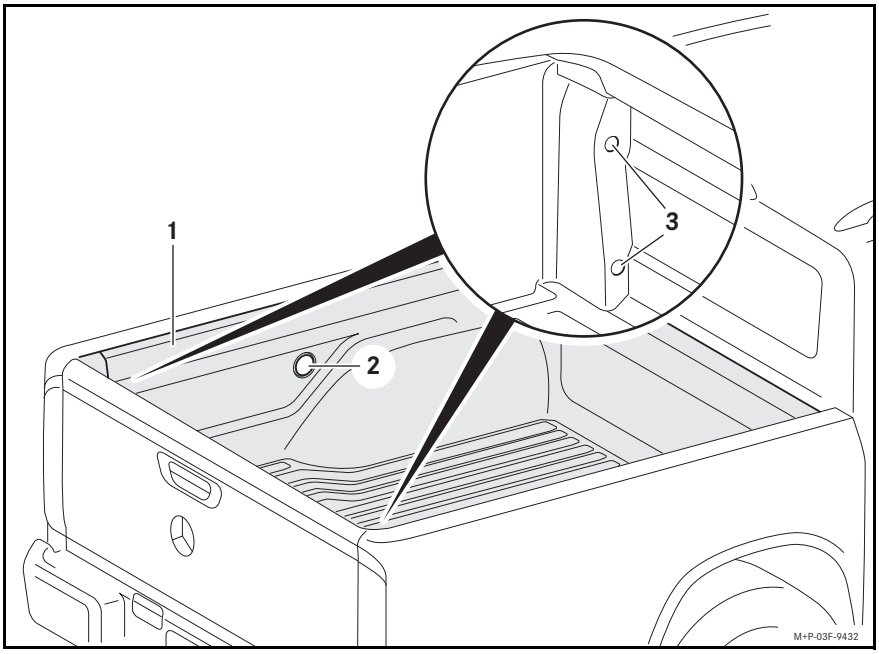

Pregled

① Obloga prtljažnog prostora

② Pristup utičnici od 12 V

③ Pristup stražnjim svjetlima

⚠ UPOZORENJE

Ako uklonite natpise postavljene na oblogu prtljažnog prostora, vi i/ili druge osobe nećete moći prepoznati moguće opasnosti. Ne uklanjajte upozorenja, inspekcijske oznake i ostale postavljene informacije.

Pristupi

! Ukoliko čepovi za pristup utičnici od 12 V i stražnjim svjetlima nisu zatvoreni, može doći do prodiranja tekućine ispod obloge prtljažnog prostora i/ili upadanja malih predmeta. Time se može oštetiti obloga prtljažnog prostora. Nakon upotrebe uvijek zatvorite otvor.

Utičnica od 12 V

▶ Otvorite, odnosno zatvorite, čepove ②.

Stražnja svjetla

▶ Otvorite, odnosno zatvorite, čepove ③ za pristup vijcima stražnjih svjetala.

03F028-17_Ladebettverkleidung_X-Klasse_book.book Seite 61 Freitag, 27. Oktober 2017 3:14 15

Opterećenje

⚠ **OPASNOST**

Obloga prtljažnog prostora može biti elektrostatički nabijena. Elektrostatički naboj može se isprazniti iskrenjem. Agresivne tvari se zbog iskrenja mogu zapaliti, što može rezultirati teškom materijalnom štetom, ozljedama ili smrću.

Ne rukujte agresivnim tvarima na oblozi prtljažnog prostora.

Primjeri tvari koje su štetne po zdravlje i/ili su agresivne:

- otapala
- gorivo
- ulja i maziva
- sredstva za čišćenje
- kiselina.

Pridržavajte se uputa o opterećenju vozila navedenih u poglavlju „Sjedala i spremanje“ u uputama za rad. One nepromijenjene vrijede i za vožnju s oblogom prtljažnog prostora.

Pazite da obloga prtljažnog prostora ne dolazi u doticaj s tvarima i tekućinama koje nagrizaju plastiku. Ukoliko se to ipak dogodi, oblogu prtljažnog prostora isperite s puno vode i blagim sredstvom za čišćenje.

Ne stavljajte teret s oštrim rubovima izravno na oblogu prtljažnog prostora. Prekrijte oštre rubove tereta.

Čišćenje i njega

Pridržavajte se uputa o čišćenju i njezi navedenih u poglavlju „Čišćenje i njega“ u uputama za rad.

S ugrađenom oblogom prtljažnog prostora možete ići u praonicu ili možete očistiti površinu s pomoću visokotlačnog čistača. Svi otvori obloge prtljažnog prostora moraju biti zatvoreni.

Održavanje

Oblogu prtljažnog prostora nije potrebno održavati.

Tehnički podaci

! Zbog težine obloge prtljažnog prostora smanjuje se maksimalno opterećenje vašeg vozila. Uvijek se pridržavajte dopuštene ukupne mase vašeg vozila.

Težina obloge prtljažnog prostora:	16 kg

Simbolių paaiškinimas

⚠ **ĮSPĖJIMAS**

Įspėjamasis nurodymas skirtas tam, kad atkreiptumėte dėmesį į galimus pavojus, kurie kyla jūsų sveikatai arba Jūsų gyvybei.

! Taip pažymėtas tekstas atkreipia Jūsų dėmesį į medžiagų ir veikimo gedimų pavojų.

ⓘ Taip pažymėtas nurodymas teikia jums patarimus ir išsamią informaciją.

▶ Šiuos išvardintus faktus Jums atskleidžia atskiri valdymo veiksmai.

Nuoširdžiai sveikiname įsigijus naują „Mercedes-Benz“ bagažinės skyriaus įklotą!

Šioje naudojimo instrukcijoje rasite informacijos apie X-klasės automobilių įmontuoto bagažinės skyriaus įkloto naudojimą bei svarbius nurodymus, kaip prižiūrėti ir rūpintis.

Bagažinės skyriaus įklotas saugo pakrovimo plokštumą ir bagažinės dangtį nuo įbrėžimų ir pažeidimų.

Pavojams išvengti būtina šią naudojimo instrukciją perskaityti prieš pradedant važiuoti.

„Mercedes-Benz“ bagažinės skyriaus įklotą pagamino pagal naujausius mokslo ir technikos pasiekimus ir pasilieka teisę keisti formą, konstrukciją ir technologiją. Todėl pagal šios instrukcijos duomenis, paveikslėlius ir aprašymus negalite pateikti jokių pretenzijų.

Šią naudojimo instrukciją laikykite prie transporto priemonės naudojimo instrukcijos.

Šioje naudojimo instrukcijoje nukreipiama į transporto priemonės naudojimo instrukciją. Laikykite ją parengtą skaitymui.

Jei turite daugiau klausimų, kreipkitės į savo „Mercedes-Benz“ techninę priežiūrą teikiantį skyrių.

Mercedes-Benz Accessories GmbH

A Daimler Company

03F028-17_Ladebettverkleidung_X-Klasse_book.book Seite 64 Freitag, 27. Oktober 2017 3:14 15

Valdymas

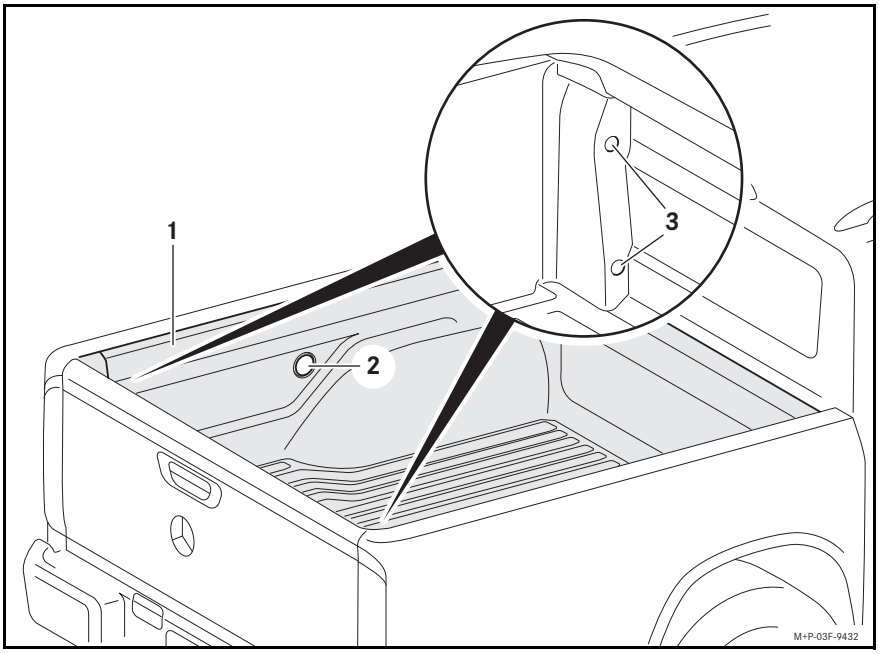

Apžvalga

① Bagažinės skyriaus įklotas

② Prieiga prie 12 V kištukinio lizdo

③ Prieiga prie galinių žibintų

⚠ ĮSPĖJIMAS

Jeigu nuo bagažinės skyriaus įkloto nuimsite pritvirtintus skydelius, tuomet Jūs ir (arba) kiti asmenys gali neatpažinti galimų pavojų. Nenuimkite įspėjamųjų nuorodų, kontrolės ženklų ar kitos pritvirtintos informacijos.

Prieigos

! Neuždarius prieigos prie 12 V kištukinių lizdų ir galinių žibintų, po bagažinės skyriaus įklotu gali prasiskverbti skystis ir (arba) įkristi maži daiktai. Taip galima pažeisti bagažinės skyriaus įklotą. Po naudojimo visada uždenkite angą.

12 V kištukinis lizdas

▶ Atidarykite arba uždarykite kamštį ②.

Galiniai žibintai

▶ Atidarykite arba uždarykite prieigos prie galinių žibintų varžtų kamštį ③.

03F028-17_Ladebettverkleidung_X-Klasse_book.book Seite 65 Freitag, 27. Oktober 2017 3:14 15

Pakrovimas

⚠ **PAVOJUS**

Bagažinės skyriaus įklotui gali būti perduotas elektrostatinis krūvis. Elektrostatinės iškrovos metu galimos kibirkštys. Nuo kibirkščių agresyvios medžiagos gali užsidegti, dėl ko kyla materialinės žalos, sužalojimų arba mirties pavojus.

Niekada ant bagažinės skyriaus įkloto nedėkite agresyvių medžiagų.

Sveikatai pavojingų ir (arba) agresyvių medžiagų pavyzdžiai:

- Tirpikliai
- Degalai
- Alyvos ir tepalai
- Valikliai
- Rūgštys

Laikykitės transporto priemonės naudojimo instrukcijos skyriuje „Sėdynės ir patalpinimas“ pateiktų nuorodų, skirtų automobiliui pakrauti. Jos taip pat galioja ir važiavimui su bagažinės skyriaus įklotu.

Atkreipkite dėmesį į tai, kad bagažinės skyriaus įklotas nesiliestų su medžiagomis ir skysčiais, agresyviai reaguojančiais su plastiku. Jeigu visgi taip atsitiktų, bagažinės skyrių išvalykite su daug vandens ir švelniu valikliu.

Krovinio aštriais kraštais nedėkite tiesiai ant bagažinės skyriaus įkloto. Aštrius krovinio kraštus uždenkite.

Valymas ir priežiūra

Laikykitės transporto priemonės naudojimo instrukcijos skyriuje „Techninė priežiūra ir profilaktinė priežiūra“ pateiktų nurodymų valymui ir priežiūrai.

Su įmontuotu bagažinės skyriaus įklotu galite važiuoti į plovyklą arba paviršių valyti didžiaslėgiais valymo įrenginiais. Visos bagažinės skyriaus angos turi būti uždengtos.

Priežiūra

Techninė priežiūra bagažinės skyriaus įklotui nereikalinga.

Techniniai duomenys

! Dėl bagažinės skyriaus įkloto bendrojo svorio sumažėja transporto priemonės didžiausia apkrova. Niekada neviršykite leistinos transporto priemonės bendrojo svorio.

Bagažinės skyriaus įkloto bendrasis svoris:	16 kg

Simbolu skaidrojums

⚠ **BRĪDINĀJUMS**

Brīdinājuma norāde pievērš jūsu uzmanību iespējamām bīstamībām, kas var kaitēt jūsu veselībai un dzīvībai.

! Šādi marķēts teksts pievērš jūsu uzmanību materiālo un funkcionālo bojājumu riskam.

ⓘ Šādi marķēta norāde sniedz jums padomus un papildu informāciju.

▶ Šajos uzskaitījumos ir izskaidrota katra atsevišķā darbība.

03F028-17_Ladebettverkleidung_X-Klasse_book.book Seite 67 Freitag, 27. Oktober 2017 3:14 15

Apsveicam jūs ar jaunā Mercedes-Benz kravas nodalījuma apšuvuma iegādi!

Šajā lietošanas instrukcijā sniegta informācija par iemontētā kravas nodalījuma apšuvuma lietošanu X-klases automobiļiem un norādījumi par apkopi un kopšanu.

Kravas nodalījuma apšuvums pasargā kravas nodalījuma virsmu un pakaļējo aizvaru no skrāpējumiem un bojājumiem.

Lai izvairītos no bīstamības, pirms braukšanas izlasiet šo lietošanas instrukciju.

Mercedes-Benz pastāvīgi pielāgo kravas nodalījuma apšuvumu jaunākajiem zinātnes un tehnikas sasniegumiem un tādēļ iespējamas formas, aprīkojuma un tehniska rakstura izmaiņas. Tādēļ no datiem, attēliem un aprakstiem šajā lietošanas instrukcijā neizriet nekādas prasības.

Uzglabājiet šo lietošanas instrukciju kopā ar automobiļa lietošanas instrukciju.

Šajā lietošanas instrukcijā ir atsauces uz automobiļa lietošanas instrukciju. Sagatavojiet lietošanas instrukcijas.

Ja jums ir papildu jautājumi, lūdzu, vērsieties Mercedes-Benz servisa atbalsta punktā.

Mercedes-Benz Accessories GmbH

A Daimler Company

03F028-17_Ladebettverkleidung_X-Klasse_book.book Seite 68 Freitag, 27. Oktober 2017 3:14 15

Lietošana

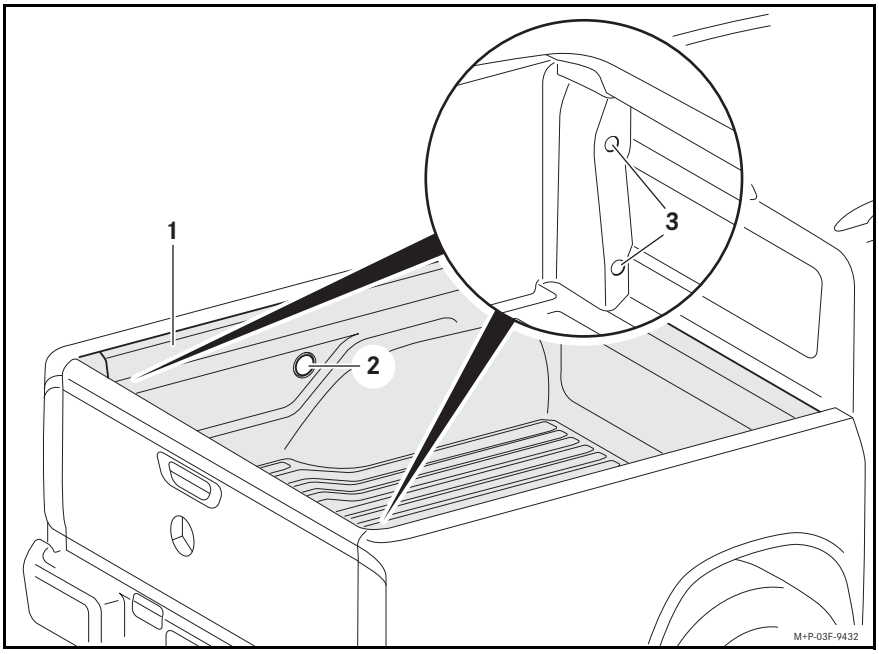

Pārskats

① Kravas nodalījuma apšuvums

② Piekļuve 12 V kontaktligzdai

③ Piekļuve aizmugurējiem gabarītlukturiem

⚠ BRĪDINĀJUMS

Ja tiek noņemtas kravas nodalījuma apšuvumam piestiprinātās zīmes, jūs un/vai citas personas varat neatpazīt iespējamo bīstamību. Nenoņemiet brīdinājuma norādījumus, pārbaudes plāksnītes vai citus informatīvos norādījumus.

Pieejas

! Ja aizbāžņi piekļuvei pie 12 V kontaktligzdas un aizmugurējiem gabarītlukturiem nav aizvērti, zem kravas nodalījuma apšuvuma var iekļūt šķidrums un/vai var iekrist nelieli priekšmeti. Tādējādi kravas nodalījuma apšuvums var tikt bojāts. Pēc lietošanas vienmēr aizveriet atveri.

12 V kontaktligzda

▶ Atvērt vai aizvērt aizbāzni ②.

Aizmugurējie gabarītlukturi

▶ Atvērt vai aizvērt aizbāzni ③ piekļuvei pie aizmugurējo gabarītlukturu skrūvēm.

03F028-17_Ladebettverkleidung_X-Klasse_book.book Seite 69 Freitag, 27. Oktober 2017 3:14 15

Piekraušana

⚠ **BĪSTAMĪBA**

Kravas nodalījuma apšuvums var būt elektrostatiski uzlādēts. Elektrostatiskā uzlāde var izlādēties ar dzirkstelēm. Agresīvi reaģējošas vielas var uzliesmot dzirksteļu dēļ, kas var izraisīt bojājumus, savainojumus vai nāvi.

Uz kravas nodalījuma apšuvuma nedarbojieties ar agresīvi reaģējošām vielām.

Veselībai kaitīgas un/vai agresīvi reaģējošas vielas ir, piemēram:

- Šķīdinātāji
- Degviela
- Eļļas un smērvielas
- Tīrīšanas līdzekļi
- Skābes

Ievērojiet norādījumus par automobiļa piekraušanu nodaļā „Sēdekļi un mantu nodalījumi“ automobiļa lietošanas instrukcijā. Tie nepārveidoti ir spēkā attiecībā uz braukšanu ar kravas nodalījuma apšuvumu.

Sekojiet, lai kravas nodalījuma apšuvums nenonāktu saskarē ar vielām un šķidrumiem, kas bojā plastmasu. Ja tas tomēr notiek, mazgājiet kravas nodalījuma apšuvumu ar lielu daudzumu ūdens un maigu tīrīšanas līdzekli.

Nelieciet tieši uz kravas nodalījuma apšuvuma kravu ar asām malām. Nosedziet kravas priekšmetu asās malas.

Tīrīšana un kopšana

Ievērojiet norādījumus par tīrīšanu un kopšanu nodaļā „Apkope un kopšana“ automobiļa lietošanas instrukcijā.

Ar iemontēto kravas nodalījuma apšuvumu varat iebraukt automazgātavā vai tīrīt virsmu ar augstspiediena tīrītāju. Visām kravas nodalījuma apšuvuma atverēm jābūt noslēgtām.

Tehniskā apkope

Kravas nodalījuma apšuvumam tehniskā apkope nav nepieciešama.

Tehniskie dati

! Kravas nodalījuma apšuvuma pašmasas dēļ samazinās jūsu automobiļa maksimālā kravas masa. Vienmēr ievērojiet atļauto jūsu automobiļa pilno masu.

Kravas nodalījuma apšuvuma pašmasa:	16 kg

Symbolforklaring

⚠ **ADVARSEL**

En advarsel gjør oppmerksom på faremomenter som kan true liv og helse.

! Tekst merket med dette symbolet gjør deg oppmerksom på faren for material- og funksjonsskader.

ⓘ Tekst merket med dette symbolet gir råd og nærmere informasjon.

▶ Slik punktmerket tekst forklarer de enkelte betjeningstrinnene.

03F028-17_Ladebettverkleidung_X-Klasse_book.book Seite 71 Freitag, 27. Oktober 2017 3:14 15

Gratulerer med din nye Mercedes-Benz Bedliner planbeskyttelse!

Denne bruksanvisningen informerer om hvordan du betjener den innebygde Bedliner planbeskyttelsen på biler i X-Klasse og gir viktige råd om service og vedlikehold.

Bedliner planbeskyttelse beskytter lasteplanet og bakluken mot riper og skader.

For å unngå farlige situasjoner må du lese denne bruksanvisningen før du begynner å kjøre.

Mercedes-Benz tilpasser kontinuerlig Bedliner planbeskyttelse i henhold til ny kunnskap innen vitenskap og teknikk, og forbeholder seg derfor retten til endringer av form, utstyr og teknikk. Det kan derfor ikke fremmes krav på grunnlag av opplysninger, illustrasjoner og beskrivelser i denne bruksanvisningen.

Oppbevar denne bruksanvisningen sammen med bilens instruksjonsbok.

Denne bruksanvisningen har henvisninger til bilens instruksjonsbok. Ha instruksjonsboken for hånden.

Hvis du har ytterligere spørsmål, kontakt et Mercedes-Benz verksted.

Mercedes-Benz Accessories GmbH

A Daimler Company

03F028-17_Ladebettverkleidung_X-Klasse_book.book Seite 72 Freitag, 27. Oktober 2017 3:14 15

Betjening

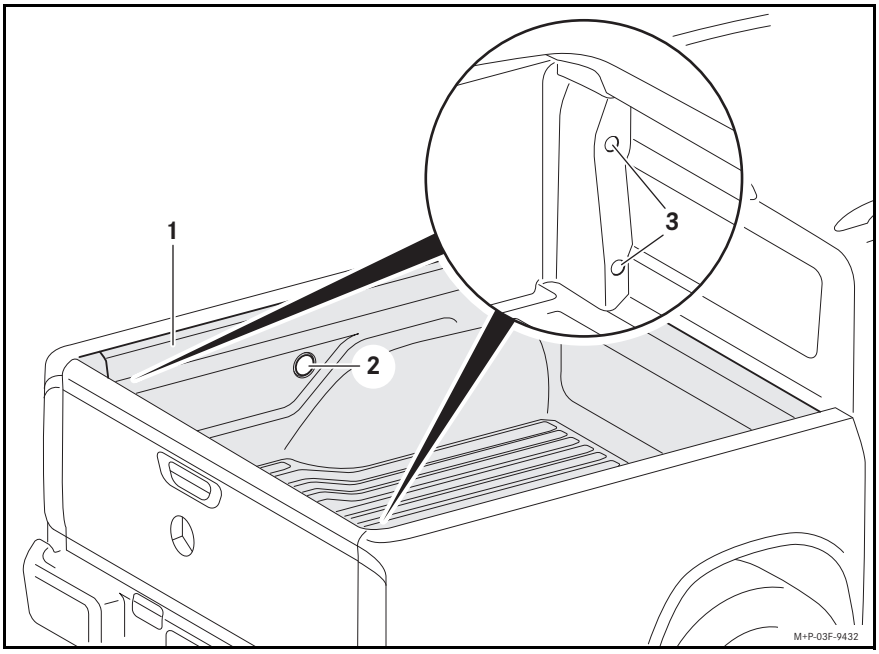

Oversikt

① Bedliner planbeskyttelse

② Tilkomst til 12 V stikkontakt

③ Tilkomst til baklykter

⚠ ADVARSEL

Dersom du fjerner skilt som er plassert på planbeskyttelsen, vil du og/eller andre personer ikke bli oppmerksom på mulige farer. Ikke fjern varselskilt, kontrolletiketter eller annen påsatt informasjon.

Tilgang

! Dersom pluggene for tilgang til 12 V-stikkontakten og baklyktene ikke er lukket, vil væske kunne trenge inn under planbeskyttelsen og/eller mindre gjenstander falle inn i åpningene. Det kan føre til skade på planbeskyttelsen. Plugg alltid igjen åpningene etter bruk.

12 V stikkontakt

▶ Åpne eller lukk pluggen ②.

Baklykter

▶ Åpne eller lukk pluggene ③ for tilgang til baklyktenes skruer.

03F028-17_Ladebettverkleidung_X-Klasse_book.book Seite 73 Freitag, 27. Oktober 2017 3:14 15

Lasting

⚠ **FARE**

Bedliner planbeskyttelse kan være elektrostatisk oppladet. Elektrostatiske ladninger kan danne gnister ved utladning. Stoffer som reagerer aggressivt, kan bli antent av gnister, noe som kan føre til alvorlige materielle skader, personskader eller tap av liv.

Ikke håndter stoffer som reagerer aggressivt oppå planbeskyttelsen.

Eksempler på stoffer som er helseskadelige og/eller reagerer aggressivt:

- løsemidler
- drivstoff
- olje og fett
- rengjøringsmidler
- syre

Følg rådene for lasting av bilen i kapittelet «Seter og oppbevaring» i bilens instruksjonsbok. Disse gjelder uendret for kjøring med Bedliner planbeskyttelse.

Pass på at planbeskyttelsen ikke kommer i kontakt med stoffer og væsker som angriper plast. Skulle det likevel skje, må du rengjøre planbeskyttelsen med mye vann og et mildt rengjøringsmiddel.

Ikke legg last med skarpe kanter rett på planbeskyttelsen. Dekk til skarpe kanter på lasten.

Rengjøring og vedlikehold

Følg rådene for rengjøring og vedlikehold i kapittelet «Service og vedlikehold» i bilens instruksjonsbok.

Du kan kjøre inn i et bilvaskeanlegg med den innebygde Bedliner planbeskyttelsen eller rengjøre overflaten med en høytrykksvasker. Alle åpninger i planbeskyttelsen må være plugget igjen.

Vedlikehold

Bedliner planbeskyttelse er vedlikeholdsfri.

Tekniske data

! Bilens maksimale nyttelast reduseres som følge av planbeskyttelsens egenvekt. Overhold alltid bilens høyeste tillatte totalvekt.

Egenvekt Bedliner planbeskyttelse:	16 kg

Explicação de símbolos

⚠ **ADVERTÊNCIA**

Um sinal de advertência chama a sua atenção para possíveis perigos para a sua saúde ou vida.

! Um texto assinalado desta forma chama a atenção para o perigo de danos materiais e avarias de funcionamento.

ⓘ Uma indicação assinalada desta forma dá-lhe conselhos e informações complementares.

▶ Estas tabelas esclarecem os passos de operação individuais.

03F028-17_Ladebettverkleidung_X-Klasse_book.book Seite 75 Freitag, 27. Oktober 2017 3:14 15

Felicitamo-lo pelo seu novo revestimento da base da caixa de carga Mercedes-Benz!

As presentes instruções de utilização informam acerca da operação do revestimento da base da caixa de carga montado em veículos da Classe X e fornece indicações importantes em matéria de manutenção e conservação.-

O revestimento da base da caixa de carga protege a superfície de carga e a porta da bagageira contra riscos e danos.

Antes de iniciar a viagem, leia as presentes instruções de utilização para evitar perigos.

A Mercedes-Benz adapta constantemente o seu revestimento da base da caixa de carga ao mais recente estado da ciência e da técnica, reservando-se o direito de introduzir alterações na configuração, no equipamento e na tecnologia. Por estes motivos, não podem ser feitas quaisquer reivindicações com base nos dados, ilustrações e descrições contidos nas presentes Instruções de utilização.

Guarde as presentes Instruções de utilização junto do Manual do Condutor.

As presentes Instruções de utilização remetem para o Manual do Condutor. Mantenha-as prontas para consulta.

Se tiver alguma dúvida, dirija-se a uma oficina autorizada Mercedes–Benz.

Mercedes-Benz Accessories GmbH

A Daimler Company

03F028-17_Ladebettverkleidung_X-Klasse_book.book Seite 76 Freitag, 27. Oktober 2017 3:14 15

Comando

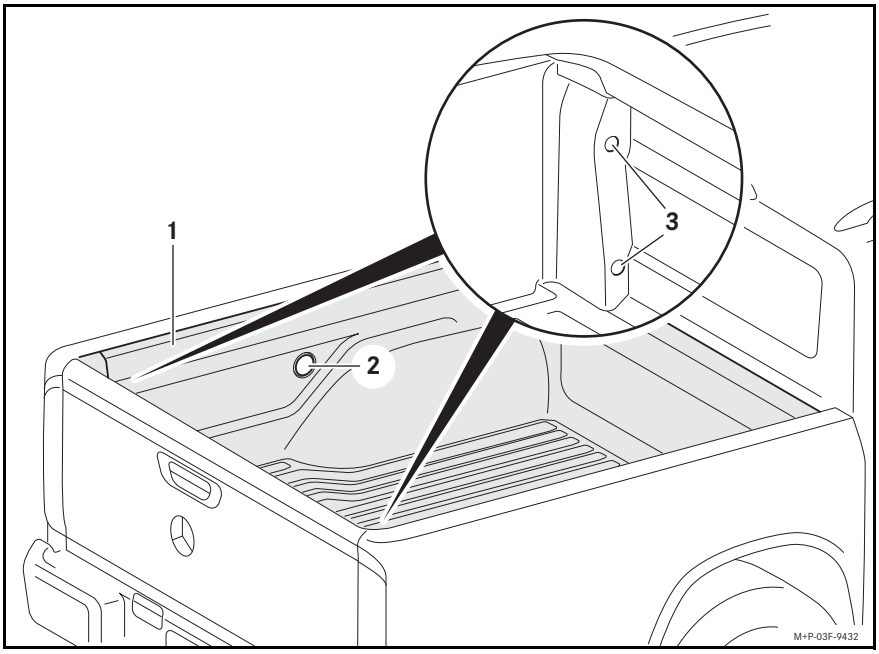

Visão geral

① Revestimento da base da caixa de carga

② Acesso à tomada de corrente de 12 V

③ Acesso aos faróis traseiros

⚠ ADVERTÊNCIA

Se remover as placas colocadas no revestimento da base da caixa de carga, poderá não ser possível para si e/ou outras pessoas identificar possíveis perigos. Não remova avisos de segurança, autocolantes de inspeção ou outras informações aplicadas.

Acessos

! Se os tampões de acesso à tomada de corrente de 12 V e aos faróis traseiros não estiverem fechados, poderá entrar líquido por baixo do revestimento da base da caixa de carga e/ou pequenos objetos poderão cair no seu interior. Deste modo, o revestimento da base da caixa de carga pode ficar danificado. Após a utilização, feche sempre a abertura.

Tomada de corrente de 12 V

▶ Abra ou feche o tampão ②.

Faróis traseiros

▶ Abra ou feche o tampão ③ de acesso aos parafusos dos faróis traseiros.

03F028-17_Ladebettverkleidung_X-Klasse_book.book Seite 77 Freitag, 27. Oktober 2017 3:14 15

Carga

⚠ **PERIGO**

Poderá existir carga eletrostática no revestimento da base da caixa de carga. A carga eletrostática pode descarregar-se com faíscas. Estas podem inflamar substâncias agressivas, o que pode resultar em danos graves, ferimentos ou morte.

Não manuseie substâncias agressivas no revestimento da base da caixa de carga.

Exemplos de substâncias agressivas e/ou nocivas para a saúde:

- Produtos solventes
- Combustível
- Óleos e gorduras
- Produtos de limpeza
- Ácido

Respeite as indicações relativas ao carregamento do veículo no capítulo "Bancos e arrumação" do Manual do Condutor. Estas aplicam-se, de forma inalterada, à condução com o revestimento da base da caixa de carga.

Assegure-se de que o revestimento da base da caixa de carga não entra em contacto com substâncias e líquidos que danifiquem o plástico. Se, no entanto, tal suceder, limpe o revestimento da base da caixa de carga com muita água e um produto de limpeza suave.

Não coloque carga com arestas vivas diretamente sobre o revestimento da base da caixa de carga. Cubra as arestas vivas na carga.

Limpeza e conservação

Respeite as indicações relativas à limpeza e conservação no capítulo "Manutenção e conservação" do Manual do Condutor.

Pode dirigir-se a uma estação de lavagem automática com o revestimento da base da caixa de carga montado ou limpar a superfície com um aparelho de limpeza de alta pressão. Todas as aberturas do revestimento da base da caixa de carga têm de estar fechadas.

Manutenção

O revestimento da base da caixa de carga não necessita de manutenção.

Dados técnicos

! Devido ao peso próprio do revestimento da base da caixa de carga, a carga útil máxima do seu veículo diminui. Respeite sempre o peso máximo autorizado do seu veículo.

Peso próprio do revestimento da base da caixa de carga:	16 kg

Objaśnienie symboli

⚠ **OSTRZEŻENIE**

Ostrzeżenie zwraca uwagę kierowcy na możliwe zagrożenia jego bezpieczeństwa lub życia.

! Tekst oznaczony w ten sposób zwraca Państwa uwagę na wystąpienie zagrożenia szkód materiałowych lub w funkcjonowaniu.

ⓘ Wskazówka oznaczona w ten sposób zawiera porady i bardziej szczegółowe informacje.

▶ Wyliczenia rozpoczynające się od tego znaku służą do wyjaśniania poszczególnych kroków obsługi.

03F028-17_Ladebettverkleidung_X-Klasse_book.book Seite 79 Freitag, 27. Oktober 2017 3:14 15

Serdecznie gratulujemy nabycia oryginalnej osłony powierzchni ładunkowej Mercedes-Benz!

Instrukcja obsługi zawiera informacje o postępowaniu z osłoną powierzchni ładunkowej zamontowaną w pojazdach Klasy X oraz istotne wskazówki związane z czyszczeniem i konserwacją.-

Osłona powierzchni ładunkowej chroni podłogę i tylną burtę przed zarysowaniem i innymi uszkodzeniami.

Zalecamy zapoznanie się z tą instrukcją obsługi przed jazdą, w celu wykluczenia ewentualnych zagrożeń.

Producent pojazdów Mercedes-Benz stale dostosowuje osłonę powierzchni ładunkowej do najnowszego stanu wiedzy technicznej, w związku z czym zastrzega sobie prawo do zmiany wyglądu, wyposażenia i rozwiązań technicznych. Dlatego dane, ilustracje oraz opisy umieszczone w niniejszej instrukcji obsługi nie stanowią podstawy dla żadnych roszczeń.

Niniejszą instrukcję obsługi należy przechowywać w pojeździe razem z instrukcją obsługi pojazdu.

W niniejszej instrukcji obsługi znajdują się odniesienia do instrukcji obsługi pojazdu. Należy mieć ją przygotowaną.

W przypadku dalszych pytań prosimy o skontaktowanie się z ASO Mercedes-Benz.

Mercedes-Benz Accessories GmbH

A Daimler Company

03F028-17_Ladebettverkleidung_X-Klasse_book.book Seite 80 Freitag, 27. Oktober 2017 3:14 15

Obsługa

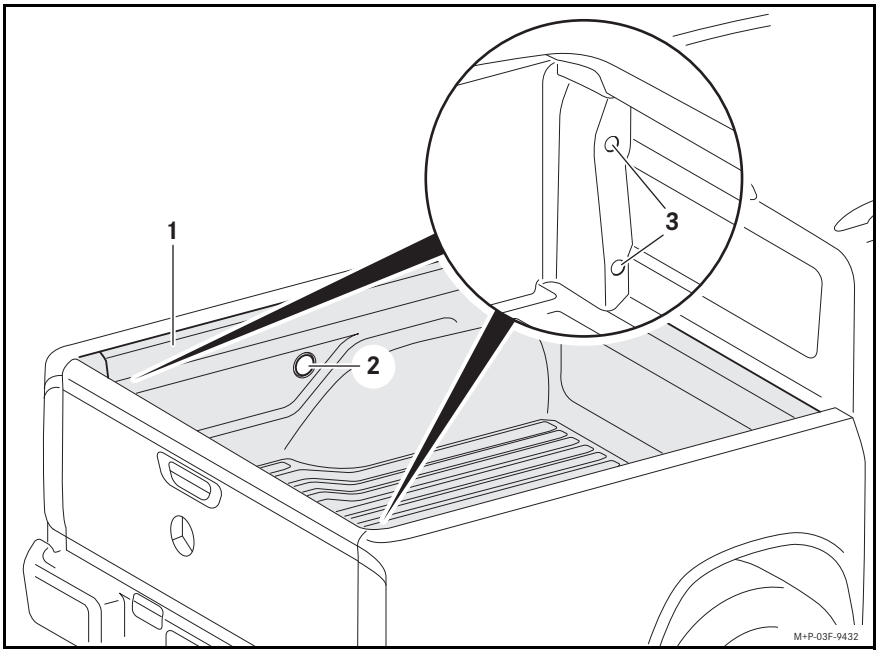

Przegląd

① Osłona powierzchni ładunkowej

② Dostęp do gniazda 12 V

③ Dostęp do tylnych lamp

⚠ OSTRZEŻENIE

Po usunięciu oznakowań umieszczonych na osłonie powierzchni ładunkowej można nie rozpoznać potencjalnych zagrożeń. Nie usuwać ostrzeżeń, plakietek kontrolnych i pozostałych oznaczeń informacyjnych.

Punkty dostępu

! Gdy zaślepki gniazda 12 V i tylnych lamp są otwarte, pod osłonę powierzchni ładunkowej mogą przedostawać się płyny i/lub mogą wpadać drobne przedmioty. Na skutek tego może dojść do uszkodzenia osłony powierzchni ładunkowej. Po wykorzystaniu dostępu należy zawsze zamykać otwór.

Gniazdo 12 V

▶ Zdjąć, wzgl. założyć zaślepkę ②.

Tylne lampy

▶ Zdjąć zaślepkę ③ w celu uzyskania dostępu do śrub tylnej lampy, wzgl. założyć.

03F028-17_Ladebettverkleidung_X-Klasse_book.book Seite 81 Freitag, 27. Oktober 2017 3:14 15

Załadunek

⚠ **NIEBEZPIECZEŃSTWO**

Osłona powierzchni ładunkowej może być naładowana elektrostatycznie. W wyniku rozładowania elektrostatycznego może dojść do iskrzenia. Iskra może doprowadzić do zapłonu czynnie reagujących materiałów, co grozi poważnymi szkodami materialnymi, obrażeniami lub śmiercią.

Nie manipulować czynnie reagującymi materiałami na osłonie powierzchni ładunkowej.

Przykłady szkodliwych dla zdrowia i/lub czynnie reagujących materiałów:

- rozpuszczalniki
- paliwo
- oleje i smary
- środki czyszczące
- kwasy

Przestrzegać zasad załadunku pojazdu, przedstawionych w rozdziale „Fotele i załadunek“ instrukcji obsługi pojazdu. Obowiązują w niezmienionej formie również po założeniu osłony powierzchni ładunkowej.

Należy wykluczyć możliwość kontaktu osłony powierzchni ładunkowej z materiałami i płynami wchodzącymi w reakcje z tworzywem sztucznym. Jeśli dojdzie do takiego kontaktu, należy oczyścić osłonę powierzchni ładunkowej łagodnym środkiem czyszczącym i dużą ilością wody.

Nie kłaść przedmiotów o ostrych krawędziach bezpośrednio na osłonę powierzchni ładunkowej. Zalecamy osłonięcie ostrych krawędzi przewożonego ładunku.

Czyszczenie i konserwacja

Należy przestrzegać odpowiednich wskazówek podanych w rozdziale „Czyszczenie i konserwacja“ instrukcji obsługi pojazdu.

Do myjni samochodowej można wjeżdżać bez demontowania osłony powierzchni ładunkowej, jak również korzystać z myjki ciśnieniowej. Wszystkie otwory w osłonie powierzchni ładunkowej muszą być zamknięte.

Konserwacja

Osłona powierzchni ładunkowej nie wymaga konserwacji.

Dane techniczne

! Masa własna osłony powierzchni ładunkowej zmniejsza maksymalną ładowność pojazdu. Nie przekraczać dopuszczalnej masy całkowitej pojazdu.

Masa własna osłony powierzchni ładunkowej:	16 kg

Explicarea simbolurilor

⚠ **AVERTIZARE**

O indicație de avertizare vă atrage atenția asupra posibilelor pericole pentru sănătatea sau viața dvs.

! Un text marcat astfel vă atenționează cu privire la pericolul daunelor materiale şi funcționale.

ⓘ O indicație marcată astfel vă oferă sfaturi şi informații detaliate.

▶ Aceste enumerări vă clarifică etapele de utilizare.

03F028-17_Ladebettverkleidung_X-Klasse_book.book Seite 83 Freitag, 27. Oktober 2017 3:14 15

Felicitări pentru noul capitonaj al benei Mercedes-Benz!

Acest manual de utilizare vă informează cu privire la operarea capitonajului benei montate în autovehiculul din clasa X-şi oferă indicații importante cu privire la revizie şi întreținere.

Capitonajul benei protejează spațiul de încărcare şi capacul hayon împotriva zgârieturilor şi a deteriorărilor.

Pentru evitarea pericolelor, manualul de utilizare trebuie citit înainte să vă urcați la volan.

Mercedes-Benz adaptează continuu capitonajul benei celor mai noi standarde ale ştiinței şi tehnicii şi, de aceea, efectuează modificări cu privire la formă, echipare şi tehnică. De aceea, informațiile, figurile şi descrierile din aceste instrucțiuni de utilizare nu pot conduce la emiterea de pretenții.

Păstrați instrucțiuni de utilizare lângă instrucțiunile de utilizare ale vehiculului.

În aceste instrucțiuni de utilizare se atrage atenția asupra instrucțiunilor de utilizare ale vehiculului. Păstrați-le la îndemână.

În cazul în care aveți întrebări, adresați-vă unui centru de asistență service Mercedes-Benz.

Mercedes-Benz Accessories GmbH

A Daimler Company

03F028-17_Ladebettverkleidung_X-Klasse_book.book Seite 84 Freitag, 27. Oktober 2017 3:14 15

Operarea

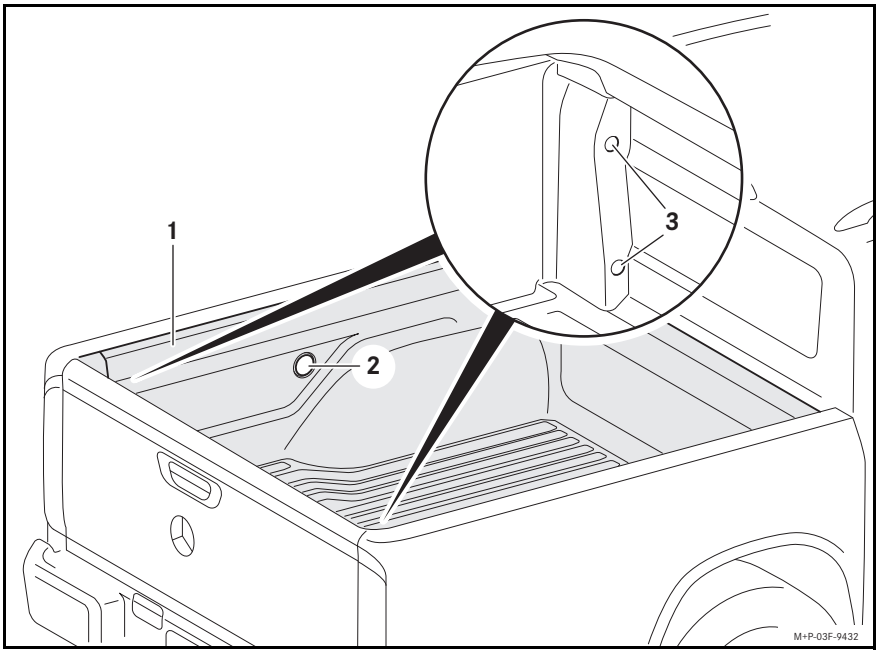

Privire de ansamblu

① Capitonaj benă

② Acces priză de 12 V

③ Acces lampă spate

⚠ AVERTIZARE

În cazul în care înlăturați plăcuțele de pe capitonajul benei, dumneavoastră şi/sau alte persoane nu puteți recunoaşte posibile pericole. Nu înlăturați indicațiile de avertizare, plăcuțele de omologare sau alte informații.

Accese

! Dacă capacele pentru priza de 12 V și a lămpilor spate nu sunt închise, poate pătrunde lichid sub capitonajul benei şi/sau pot cădea mici obiecte înauntru. Prin aceasta, capitonajul benei poate fi deteriorat. Închideți întotdeauna deschizătura după utilizare.

Priză de 12 V

▶ Deschidere respectiv închidere capace ②.

Lămpi spate

▶ Deschidere respectiv închidere capace ③ pentru accesul la şuruburile lămpilor spate.

03F028-17_Ladebettverkleidung_X-Klasse_book.book Seite 85 Freitag, 27. Oktober 2017 3:14 15

Încărcare

⚠ **PERICOL**

Capitonajul benei poate fi încărcat electrostatic. Încărcarea electrostatică se poate descărca cu scântei. Materialele care reacționează agresiv pot fi aprinse cu scântei, ceea ce poate avea ca urmări pagube materiale grave, vătămări sau deces.

Nu umblați cu materiale care reacționează agresiv la capitonajul benei.

Exemple de substanțe nocive pentru sănătate şi/sau care reacționează agresiv sunt:

- solvent
- combustibil
- uleiuri şi grăsimi
- agent de curățare
- acid

Respectați indicațiile cu privire la încărcarea autovehiculului din capitolul „Scaune şi depozitare“ din manualul de utilizare al autovehiculului. Acestea sunt valabile fără modificări pentru rularea cu capitonaj pentru benă.

Țineți cont de faptul ca, capitonajul benei să nu intre în contact cu materiale şi lichide care atacă plasticul. În cazul în care totuşi se întâmplă, curățați capitonajul benei cu multă apă şi cu un agent de curățare cu concentrație redusă.

Nu puneți încărcătură cu margini ascuțite direct pe capitonajul benei. Acoperiți marginile ascuțite ale mărfii.

Curățare şi îngrijire

Respectați indicațiile cu privire la curățare şi întreținere din capitolul „Revizie şi întreținere“ din manualul de utilitare al autovehiculului.

Cu capitonajul benei montat puteți marge la o spălătorie sau puteți curăța suprafața cu un curățitor de înaltă presiune. Toate deschiderile capitonajului benei trebuie să fie închise.

Revizie

Capitonajul benei nu necesită revizie.

Date tehnice

! Din cauza greutății proprii a capitonajului benei se reduce încărcarea maximă a autovehiculului dumneavoastră. Mențineți întotdeauna greutatea maximă permisă a autovehiculului dumneavoastră.

Greutate proprie capitonaj benă:	16 kg

Symbolförklaring

⚠ **VARNING**

Varningsinformationen gör dig uppmärksam på möjliga hälsorisker eller livsfara.

! En text som är märkt på detta sätt upplyser om risker för skada på material eller funktioner.

ⓘ En text som är märkt på detta sätt ger råd och ytterligare information.

▶ Dessa listor förklarar handhavandets enskilda moment.

03F028-17_Ladebettverkleidung_X-Klasse_book.book Seite 87 Freitag, 27. Oktober 2017 3:14 15

Bästa ägare av Mercedes-Benz flakinklädnad!

Denna bruksanvisning informerar om handhavandet av den monterade flakinklädnaden på X-Klass och ger viktig information om skötsel och underhåll.

Flakinklädnaden skyddar lastytan och baklämmen mot repor och skador.

För att undvika risker ska denna bruksanvisning läsas innan körningen påbörjas.

Mercedes-Benz anpassar ständigt sin flakinklädnad efter de senaste vetenskapliga och tekniska rönen. Vi förbehåller oss därför rätten till ändringar gällande form, utrustning och teknik. Varken uppgifter, bilder eller beskrivningar i denna instruktionsbok kan därför betraktas som bindande.

Förvara denna bruksanvisning tillsammans med bilens allmänna instruktionsbok.

Denna bruksanvisning innehåller hänvisningar till bilens instruktionsbok. Ha instruktionsboken till hands.

Tveka inte att kontakta din Mercedes-Benz serviceverkstad om har du frågor.

Mercedes-Benz Accessories GmbH

A Daimler Company

03F028-17_Ladebettverkleidung_X-Klasse_book.book Seite 88 Freitag, 27. Oktober 2017 3:14 15

Handhavande

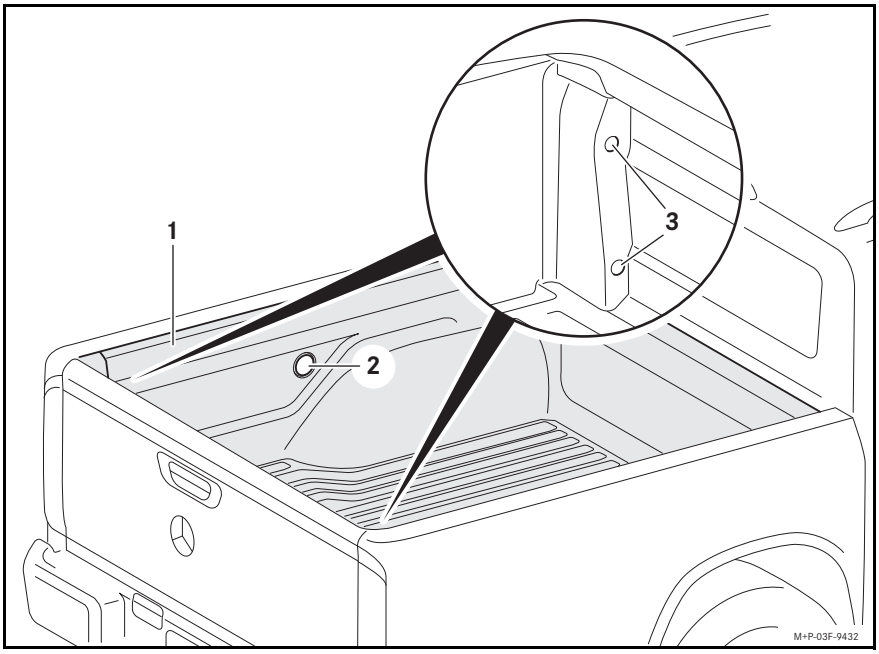

Översikt

① Flakinklädnad

② Åtkomst till 12 V-uttag

③ Åtkomst till baklyktor

⚠ VARNING

Om du avlägsnar skyltar som är fästa på flakinklädnaden kan det innebära att du och/eller andra personer inte uppmärksammar eventuella faror. Avlägsna inte varningsinformation, kontrollmärken eller annan applicerad information.

Öppningar

! Om locken för åtkomst till 12 V-uttaget och baklyktorna inte är stängda kan vätska under flakinklädnaden och/eller små föremål tränga in. Det kan skada flakinklädnaden. Stäng alltid öppningen efter användning.

12 V-uttag

▶ Öppna resp. stäng locket ②.

Baklyktor

▶ Öppna resp. stäng locket ③ för åtkomsten till baklyktornas skruvar.

03F028-17_Ladebettverkleidung_X-Klasse_book.book Seite 89 Freitag, 27. Oktober 2017 3:14 15

Lastning

⚠ **VARNING**

Flakinklädnaden kan vara elektrostatiskt uppladdad. När elektrostatisk uppladdning laddas ur kan det bildas gnistor. Gnistorna kan antända aggressiva ämnen med svåra materiella skador samt allvarliga eller livshotande skador som följd.

Hantera inte aggressiva ämnen på flakinklädnaden.

Exempel på hälsovådliga och/eller aggressiva ämnen:

- lösningsmedel
- bränsle
- oljor och fetter
- rengöringsmedel
- syror.

Följ informationen om lastning av bilen i kapitlet ”Säten och förvaring” i bilens instruktionsbok. Detta gäller oförändrat för körning med flakinklädnad.

Se till att flakinklädnaden inte kommer i kontakt med ämnen och vätskor som angriper plast. Om detta ändå sker ska du rengöra flakinklädnaden med rikligt med vatten och ett milt rengöringsmedel.

Placera inte last med vassa kanter direkt på flakinklädnaden. Klä in last med vassa kanter.

Rengöring och skötsel

Observera informationen om rengöring och skötsel i kapitlet ”Skötsel och underhåll” i bilens instruktionsbok.

Du kan tvätta den monterade flakinklädnaden i en automattvätt eller rengöra ytan med en högtryckstvätt. Alla öppningar på flakinklädnaden måste vara förslutna.

Underhåll

Flakinklädnaden är underhållsfri.

Tekniska data

! Flakinklädnadens egenvikt gör att maxlasten för din bil minskar. Överskrid aldrig totalvikten för din bil.

Flakinklädnadens egenvikt:	16 kg

Vysvetlenie symbolov

⚠ **VÝSTRAHA**

Výstražný pokyn vás upozorňuje na možné nebezpečenstvá pre vaše zdravie alebo váš život.

! Tatko označený text vás upozorňuje na nebezpečenstvo poškodenia materiálu a funkcií.

ⓘ Takto označené upozornenie vám poskytne rady a bližšie informácie.

▶ Vety uvedené týmto označením vám vysvetlia jednotlivé kroky obsluhy.

03F028-17_Ladebettverkleidung_X-Klasse_book.book Seite 91 Freitag, 27. Oktober 2017 3:14 15

Srdečne blahoželáme k vášmu novému obloženiu otvoreného ložného priestoru značky Mercedes-Benz!

Tento návod na obsluhu informuje o obsluhe zabudovaného obloženia otvoreného ložného priestoru vo vozidlách Triedy X a poskytuje dôležité upozornenia pre údržbu a ošetrovanie.

Obloženie otvoreného ložného priestoru chráni ložnú plochu a zadné výklopné dvere pred škrabancami a poškodením.

Pre zabránenie vzniku nebezpečenstva je potrebné prečítať si tento návod na obsluhu ešte pred začiatkom jazdy.

Spoločnosť Mercedes-Benz neustále prispôsobuje svoje obloženie otvoreného ložného priestoru najnovšiemu stavu vedy a techniky a vyhradzuje si právo na zmenu tvaru, výbavy a techniky. Preto si z údajov, vyobrazení a popisov, uvedených v tomto návode na obsluhu, nemôžete vyvodzovať žiadne nároky.

Uschovajte, prosím, tento návod na obsluhu pri návode na obsluhu vozidla.

V tomto návode na obsluhu sa odkazuje na návod na obsluhu vozidla. Prosím, pripravte si ho.

V prípade ďalších otázok sa obráťte, prosím, na autorizovaný servis Mercedes-Benz.

Mercedes-Benz Accessories GmbH

A Daimler Company

03F028-17_Ladebettverkleidung_X-Klasse_book.book Seite 92 Freitag, 27. Oktober 2017 3:14 15

Obsluha

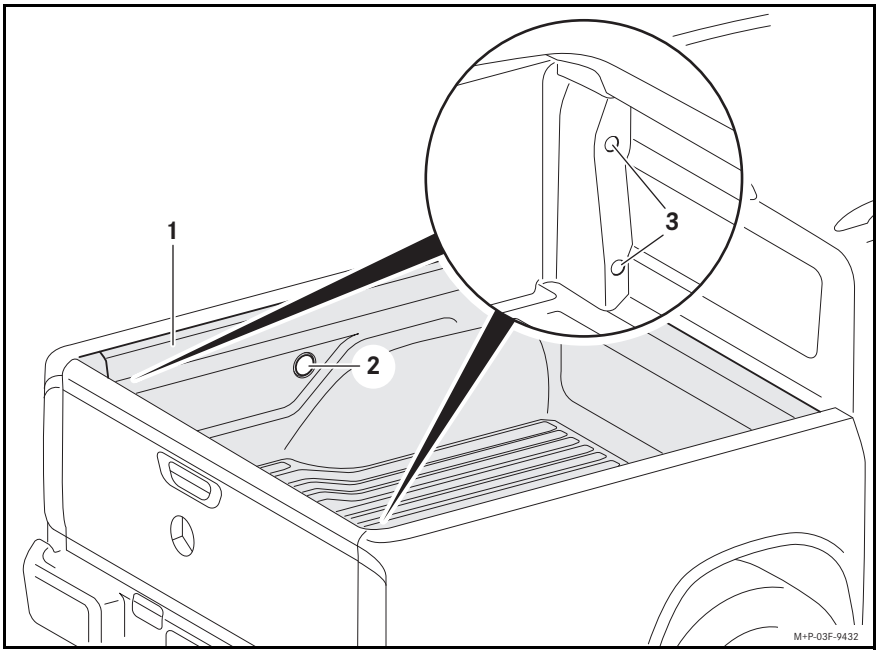

Prehľad

① Obloženie otvoreného ložného priestoru

② Prístup k 12-voltovej zásuvke

③ Prístup k zadným svietidlám

⚠ VÝSTRAHA

Po odstránení štítkov, ktoré sú umiestnené na obložení otvoreného ložného priestoru, sa môže stať, že vy a/alebo iné osoby nebudete môcť rozpoznať možné nebezpečenstvá. Neodstraňujte žiadne výstražné pokyny, kontrolné nálepky ani iné uvedené informácie.

Prístupy

! Neuzavretie zátok pre prístup k 12-voltovej zásuvke a zadným svetlám môže byť dôvodom na vniknutie kvapaliny pod obloženie otvoreného ložného priestoru a/alebo zapadnutie malých predmetov. Dôsledkom môže byť poškodenie obloženia otvoreného ložného priestoru. Po použití vždy zatvorte otvor.

12-voltová zásuvka

▶ Otvorte, prípadne zatvorte zátku ②.

Zadné svietidlá

▶ Otvorte, prípadne zatvorte zátku ③ pre prístup ku skrutkám zadných svietidiel.

03F028-17_Ladebettverkleidung_X-Klasse_book.book Seite 93 Freitag, 27. Oktober 2017 3:14 15

Náklad

⚠ **NEBEZPE?ENSTVO**

Obloženie otvoreného ložného priestoru sa môže stať nositeľom elektrostatického náboja. Elektrostatický náboj sa môže vybiť iskrením. Iskry môžu vznietiť agresívne reagujúce látky, následkom čoho môžu byť závažné poškodenia, zranenia alebo usmrtenie.

Na obložení otvoreného ložného priestoru nemanipulujte s agresívne reagujúcimi látkami.

Ako príklad zdraviu škodlivých a/alebo agresívne reagujúcich látok možno uviesť:

- rozpúšťadlá
- palivo
- oleje a tuky
- čistiace prostriedky
- kyseliny

Venujte pozornosť upozorneniam v súvislosti s nakladaním nákladu do vozidla, ktoré sú uvedené v kapitole „Sedadlá a možnosti uloženia“ v návode na obsluhu vozidla. V rovnakej podobe platia aj pre jazdu s obložením otvoreného ložného priestoru.

Dbajte na to, aby sa obloženie otvoreného ložného priestoru nedostalo do kontaktu s látkami a kvapalinami, ktoré majú negatívny účinok na plast. Ak by nastala takáto situácia, obloženie otvoreného ložného priestoru vyčistite veľkými množstvom vody a jemným čistiacim prostriedkom.

Priamo na obloženie otvoreného ložného priestoru neukladajte žiadny náklad s ostrými hranami. Ostré hrany na náklade prekryte.

Čistenie a ošetrovanie

Venujte pozornosť upozorneniam v súvislosti s čistením a ošetrovaním, ktoré sú uvedené v kapitole „Údržba a ošetrovanie“ v návode na obsluhu vozidla.

So zabudovaným obložením ložného priestoru môžete umývať vozidlo v umývacej linke, rovnako ako čistiť povrchy vysokotlakovým čističom. Všetky otvory v obložení otvoreného ložného priestoru musia byť pritom zatvorené.

Údržba

Obloženie otvoreného ložného priestoru si nevyžaduje údržbu.

Technické údaje

! Z dôvodu vlastnej hmotnosti obloženia otvoreného ložného priestoru sa zníži maximálne zaťaženie vášho vozidla. Vždy dodržte najväčšiu prípustnú celkovú hmotnosť vozidla.

Vlastná hmotnosť obloženia otvoreného ložného priestoru:	16 kg

Razlaga simbolov

⚠ **OPOZORILO**

Opozorilo vas opozarja na možne nevarnosti, ki lahko ogrožajo vaše zdravje ali življenje.

! Tako označeno besedilo vas opozarja na nevarnost materialne škode in nepravilnega delovanja.

ⓘ Tako označeno opozorilo vam daje nasvete in nadaljnje informacije.

▶ Ta naštevanja vam razložijo posamezne upravljalne korake.

03F028-17_Ladebettverkleidung_X-Klasse_book.book Seite 95 Freitag, 27. Oktober 2017 3:14 15

Iskrene čestitke ob nakupu nove obloge za nakladalno površino Mercedes-Benz!

Ta navodila za uporabo vsebujejo informacije o upravljanju vgrajene obloge za nakladalno površino pri vozilih razreda X in pomembne napotke glede vzdrževanja in nege.-

Obloga za nakladalno površino ščiti nakladalno površino in pokrov prtljažnika pred praskami in poškodbami.

Preberite ta navodila za uporabo pred začetkom vožnje, da se izognete nevarnostim.

Mercedes-Benz stalno prilagaja svojo oblogo za nakladalno površino najnovejšemu stanju znanosti ter tehnike in si zato pridržuje pravico do spremembe oblike, opreme in tehnike. Zato na podlagi podatkov, slik in opisov v teh navodilih za uporabo ni mogoče uveljavljati nikakršnih zahtev.

Ta navodila za uporabo shranite skupaj z navodili za uporabo vozila.

Ta navodila za uporabo se sklicujejo na navodila za uporabo vozila. Imejte jih pri roki.

Če imate dodatna vprašanja, se obrnite na servisni center Mercedes-Benz.

Mercedes-Benz Accessories GmbH

A Daimler Company

03F028-17_Ladebettverkleidung_X-Klasse_book.book Seite 96 Freitag, 27. Oktober 2017 3:14 15

Upravljanje

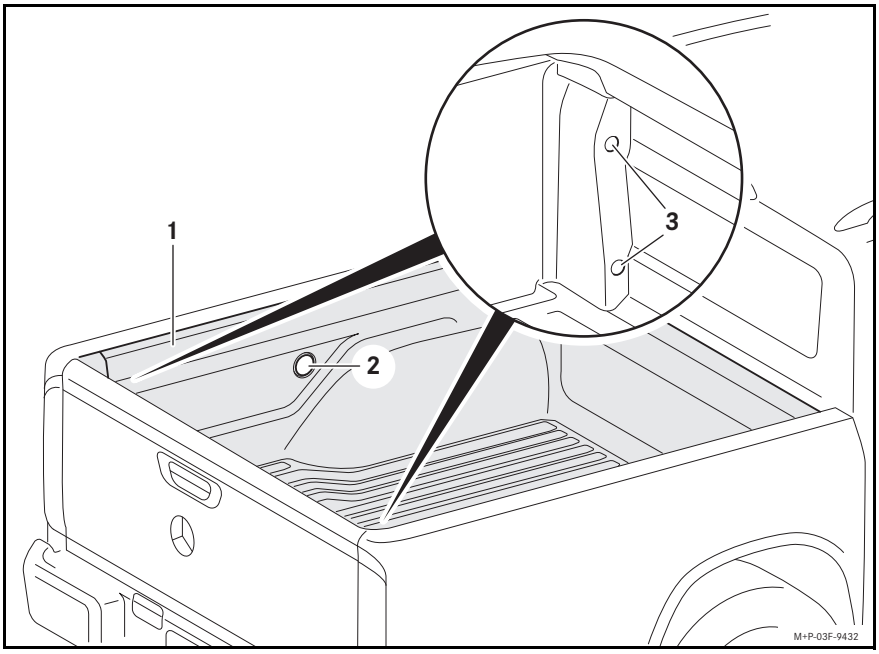

Pregled

① Obloga za nakladalno površino

② Dostop do 12-voltne vtičnice

③ Dostop do zadnjih luči

⚠ OPOZORILO

Če odstranite table, pritrjene na oblogo za nakladalno površino, vi in/ali druge osebe ne boste mogli prepoznati možnih nevarnosti. Ne odstranjujte opozoril, kontrolnih nalepk ali drugih nameščenih informacij.

Dostopi

! Če čepi za dostop do 12-voltne vtičnice in zadnje luči niso zaprti, tekočina ne more vdreti pod oblogo za nakladalno površino in/ali vanjo ne morejo pasti predmeti. Obloga za nakladalno površino se lahko tako poškoduje. Po uporabi vedno zaprite odprtino.

12-voltna vtičnica

▶ Čep ② odprite oz. zaprite.

Zadnje luči

▶ Čep ③ za dostop do vijakov zadnjih luči odprite oz. zaprite.

03F028-17_Ladebettverkleidung_X-Klasse_book.book Seite 97 Freitag, 27. Oktober 2017 3:14 15

Natovorjenost

⚠ **POZOR**

Obloga za nakladalno površino je lahko elektrostatično naelektrena.
Elektrostatična naelektritev se lahko izprazni z iskrami. Agresivne snovi se lahko zaradi isker vžgejo, kar lahko povzroči težke stvarne škode, poškodbe ali smrt.

Z agresivnimi snovmi se ne dotikajte obloge za nakladalno površino.

Primeri za zdravju škodljive in/ali agresivne snovi:

- topila,
- gorivo,
- olja in masti,
- čistilna sredstva,
- kisline.

Upoštevajte napotek glede natovarjanja vozila v poglavju »Sedeži in shranjevanje« v navodilih za uporabo vozila. Ta veljajo za nespremenjena za vožnjo z oblogo za nakladalno površino.

Pazite, da obloga za nakladalno površino ne pride v stik s snovmi in tekočinami, ki napadajo plastiko. Če se to vseeno zgodi, očistite oblogo za nakladalno površino z veliko vode in blagim čistilnim sredstvom.

Ne odlagajte tovora z ostrimi robovi neposredno na oblogo za nakladalno površino. Ostre robove tovora prekrite.

Čiščenje in nega

Upoštevajte napotek za čiščenje in nego v poglavju »Vzdrževanje in nega« v navodilih za uporabo vozila.

Z vgrajeno oblogo za nakladalno površino lahko peljete v avtopralnico ali površino očistite z visokotlačnim čistilnikom. Vse odprtine obloge za nakladalno površino morajo biti zaprte.

Vzdrževanje

Obloga za nakladalno površino ne potrebuje vzdrževanja.

Tehnični podatki

! Zaradi lastne teže obloge za nakladalno površino se zmanjša maksimalna nosilnost vašega vozila. Vedno upoštevajte dovoljeno skupno maso vašega vozila.

Lastna teža obloge prtljažnega prostora:	16 kg

Sembollere ilişkin açıklama

⚠ **UYARI**

Bir ikaz hatırlatması, sağlığınıza veya hayatınıza yönelik olası tehlikelere karşı sizi uyarır.

! Bu işarete sahip bir metin, malzeme ve fonksiyon hasarları riskine karşı dikkatinizi çeker.

ⓘ Bu işarete sahip bir hatırlatma, size öneriler ve ayrıntılı bilgiler sunar.

▶ Bu ifadeler, her bir işlem adımını açıklar.

03F028-17_Ladebettverkleidung_X-Klasse_book.book Seite 99 Freitag, 27. Oktober 2017 3:14 15

Yeni Mercedes-Benz kasa içi kaplamanızı güle güle kullanın!

Bu işletme talimatı, X-Class araçlarda takılı olan kasa içi kaplamasının kullanımı hakkında bilgilendirmekte olup bakım ve temizlik konusunda önemli hatırlatmalarda bulunur.

Kasa içi kaplaması, yükleme alanını ve arka kapağı çiziklere ve hasarlara karşı korur.

Tehlikelerden kaçınmak için bu işletme talimatı sürüşe başlanmadan önce okunmalıdır.

Mercedes-Benz, kasa içi kaplamasını en son bilimsel ve teknolojik gelişmelere uygun hale getirmekte ve bu nedenle şekil, donanım ve teknik özelliklerde değişiklik yapma hakkını saklı tutmaktadır. Bu nedenle bu işletme talimatında yer alan bilgilerden, resimlerden ve açıklamalardan dolayı herhangi bir talepte bulunamazsınız.

Lütfen bu işletme talimatını araç işletme talimatı ile birlikte muhafaza edin.

Bu işletme talimatında, araç işletme talimatına yönlendirme yapılmaktadır. Lütfen bunu hazır bulundurun.

Başka sorularınız varsa, lütfen bir Mercedes-Benz yetkili servisine başvurun.

Mercedes-Benz Accessories GmbH

A Daimler Company

03F028-17_Ladebettverkleidung_X-Klasse_book.book Seite 100 Freitag, 27. Oktober 2017 3:14 15

Kullanım

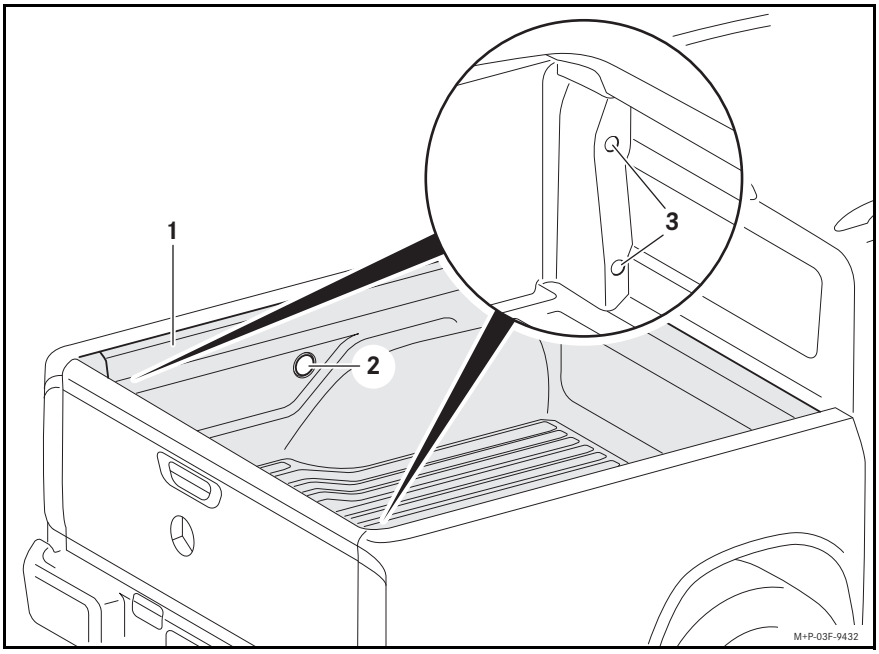

Genel bakış

① Kasa içi kaplaması

② 12 voltluk prize erişim

③ Arka lambalara erişim

⚠ **UYARI**

Kasa içi kaplamasının üzerinde bulunan etiketleri sökerseniz, siz ve/veya başka kişiler olası tehlikeleri fark edemeyebilir. İkaz hatırlatmalarını, kontrol etiketlerini veya üzerinde bulunan diğer bilgileri sökmeyin.

Erişimler

! 12 voltluk prize ve arka lambalara erişme tapaları kapatılmadığında, kasa içi kaplamasının altına sıvı girebilir ve/veya içeri küçük nesneler düşebilir. Bundan dolayı kasa içi kaplaması hasar görebilir. Açıklığı, kullanım sonrası her zaman kapatın.

12 voltluk priz

▶ Tapayı ② açın veya kapatın.

Arka lambalar

▶ Arka lambaların vidalarına erişme tapalarını ③ açın veya kapatın.

03F028-17_Ladebettverkleidung_X-Klasse_book.book Seite 101 Freitag, 27. Oktober 2017 3:14 15

Yükleme

⚠ **TEHL?KE**

Kasa içi kaplaması elektrostatik olarak yüklenmiş olabilir. Elektrostatik yüklenme kıvılcımlar nedeniyle boşalabilir. Aşındırıcı tepki gösteren maddeler kıvılcımlardan dolayı alev alabilir. Bu da ağır maddi hasarlara, yaralanmalara veya ölüme neden olabilir.

Kasa içi kaplamasının üzerinde aşındırıcı tepki gösteren maddeler ile çalışmayın.

Sağlığa zararlı ve/veya aşındırıcı tepki gösteren maddeler, örneğin aşağıda belirtilenlerdir:

- Çözücü maddeler
- Yakıt
- Yağlar ve gresler
- Temizlik maddeleri
- Asit

Araç işletme talimatının "Koltuklar ve muhafaza edilmesi" bölümünde yer alan aracın yüklenmesi ile ilgili hatırlatmaları dikkate alın. Bunlar, kasa içi kaplaması takılı durumda sürüş yapılması için de aynen geçerlidir.

Kasa içi kaplamasının, plastiğe tesir eden maddeler ve sıvılar ile temas etmemesine dikkat edin. Buna rağmen böyle bir durum yaşanırsa, kasa içi kaplamasını bol su ve aşındırıcı olmayan bir temizleme maddesi ile temizleyin.

Keskin kenarlı yükleri doğrudan kasa içi kaplamasının üzerine yerleştirmeyin. Yükün keskin kenarları örtün.

Temizlik ve bakım

Araç işletme talimatının "Bakım ve temizlik" bölümünde yer alan bakım ve temizlik ile ilgili hatırlatmaları dikkate alın.

Kasa içi kaplaması takılı durumda bir yıkama tesisine girebilir veya kasa içi kaplamasının yüzeyini yüksek basınçlı bir temizleyici ile temizleyebilirsiniz. Kasa içi kaplamasının tüm açıklıkları kapatılmış olmalıdır.

Bakım

Kasa içi kaplaması bakım gerektirmez.

Teknik değerler

! Kasa içi kaplamasının kendi ağırlığından dolayı aracınızın azami yükleme haddi düşer. Aracınızın müsaade edilen toplam ağırlığına her zaman uyun.

Kasa içi kaplamasının kendi ağırlığı:	16 kg

التحميل

⚠ خطر

قد يتم شحن كسوة أرضية التحميل بشحنة كهرومغناطيسية. قد تتحرر الشحنة الكهرومغناطيسية عن طريق الشرار. قد تشتعل مواد شديدة الرد نتيجة الشرار، الذي قد يؤدي لأضرار مادية أو إصابات شديدة أو حتى إلى الموت.

لا تقم بتثبيت مع مواد شديدة الرد على كسوة أرضية التحميل.

أمثلة لمواد مضرة صحياً و/أو شديدة الرد:

- مواد مذيبة
- وقود
- زيوت وشحوم
- مواد تنظيف
- أحماض

قم بمراعاة الإرشادات لتحميل السيارة في فصل „المقاعد والتخزين“ لدليل تشغيل السيارة. هذا يسري بدون تغيير على القيادة مع كسوة أرضية التحميل.

إحرص على عدم ملامسة كسوة أرضية التحميل لمواد وسوائل التي تحتوي على البلاستيك. في حالة حدوث ذلك، قم بتنظيف كسوة أرضية التحميل بكثير من الماء ومادة تنظيف معتدلة.

لا تضع أية حمولة على الحواف الحادة مباشرة على كسوة أرضية التحميل. قم بتغطية الحواف الحادة على الحمولة.

التنظيف والعناية

قم بمراعاة الإرشادات بخصوص التنظيف والعناية في فصل „الصيانة والعناية“ لدليل تشغيل السيارة.

يمكنك القيادة في محطة الغسل الآلي وكسوة أرضية التحميلة مُركبة أو تنظيف الأسطح بمُنظف بالضغط العالي. يجب أن تكون جميع فتحات كوسة أرضية التحميل مُغلقة.

الصيانة

كسوة أرضية التحميل لا تحتاج لصيانة.

المواصفات الفنية

! بسبب الوزن الذاتي لكسوة أرضية التحميل ينخفض الوزن الأقصى لحمولة سيارتك. حافظ على الوزن الإجمالي المسموح به لسيارتك.

الوزن الذاتي لكسوة أرضية التحميل:	16 كجم

الاستعمال

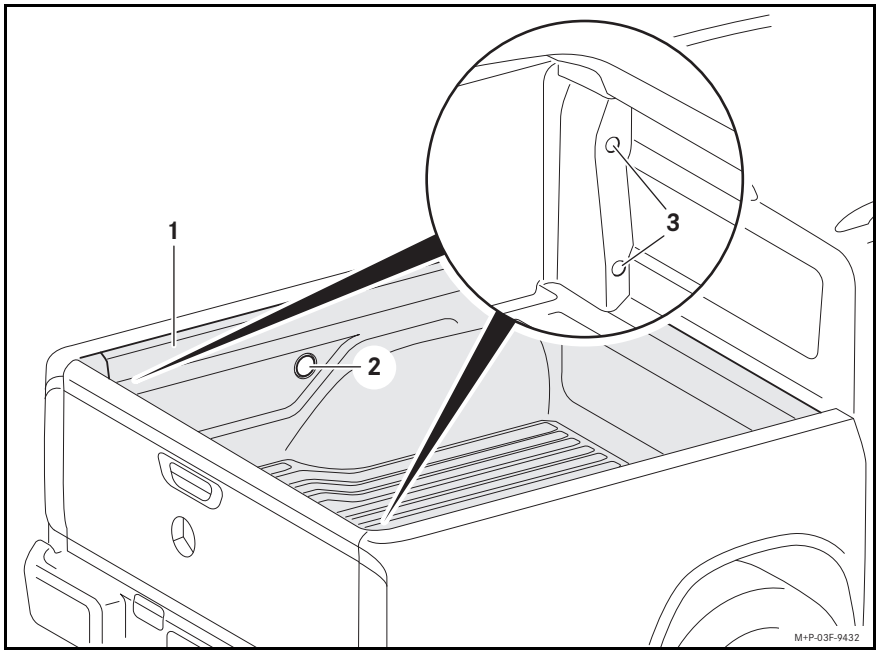

عرض عام

① كسوة أرضية التحميل

② مدخل مقبس 12 فلط

③ مدخل المصابيح الخلفية

تحذير

في حالة إزالتك للوائح الموضوعة على كسوة أرضية التحميل، من الممكن أن لا تتعرف أنت و/أو أشخاص آخرين على أخطار ممكنة. لا تقم بإزالة إرشادات تحذير، لاصقات فحص أو أية معلومات أخرى.

مدخلات

! إذا كانت السدادات لمدخل مقبس 12 فلط والمصابيح الخلفية غير مُغلقة، من الممكن تسرب سائل لتحت كسوة أرضية الحمولة و/أو من الممكن سقوط أجسام صغيرة بداخلها. نتيجة لذلك قد تضرر كسوة أرضية التحميل. قم بغلق الفتحة دائماً بعد الإستعمال.

مقبس 12 فلط

◀ إفتح أو أغلق السدادات ②.

المصابيح الخلفية

◀ إفتح السدادات ③ للمدخل لمسامير المصابيح الخلفية.

ألف مبروك لكسوة أرضية التحميل من مرسيدس-بنز الجديدة الخاصة بك!

دليل التشغيل هذا يُعلمك حول إستعمال كسوة أرضية التحميل المُركبة في السيارات من الفئة X- ويمنح إرشادات مهمة للصيانة والعناية.

كسوة أرضية التحميل تحمي سطح التحميل وباب المؤخرة من الخدش والأضرار.

لتجنب حدوث أضرار يجب قراءة دليل التشغيل قبل بدء الرحلة.

تقوم شركة مرسيدس-بنز بموائمة كسوة أرضية التحميل الخاصة بها بشكل مستمر لأحدث مستوى علمي وتقني وتحتفظ لهذا السبب بحق إجراء تغييرات في الشكل، التجهيز والتقنية. لهذا السبب لا يمكنك طلب حقوق من المعطيات، الصور واالشروحات في دليل التشغيل هذا.

رجاءً احتفظ بدليل التشغيل هذا مع دليل تشغيل السيارة.

يتم في دليل التشغيل هذا الإشارة إلى دليل تشغيل السيارة. رجاءً احتفظ بهذا في متناول اليد.

في حالة وجود مزيد من الإستفسارات رجاءً توجه لمركز خدمة مرسيدس-بنز الخاص بك.

Mercedes-Benz Accessories GmbH
A Daimler Company

شرح الرمز

⚠ تحذير

يُنبهك إرشاد التحذير من مخاطر ممكنة لصحتك أو لحياتك.

! نص مُميز بهذا الشكل يُنبهك على خطر أضرار المواد والوظائف.

ℹ إرشاد مُميز بهذا الشكل يمنحك نصائح ومعلومات مفيدة.

◄ هذه الترتيبات تشرح لك خطوات الإستعمال المنفردة.